АКТ ПУСКА В ЭКСПЛУАТАЦИЮ

Настоящий акт составлен "___" _____ г.

владельцем оборудования _____

(наименоваеие и адрес организации,

_____

должность, фамилия, имя, отчество)

и представителем специализированной организации

_____

(наименование организации)

_____

(должность, фамилия, имя, отчество, № удостоверения)

_____

в том,что изделие _____заводской номер _____

Дата выпуска "___" _____ г.

пущено в эксплуатацию "___" _____ г. электромехаником

_____

(наименование специализированной организации)

_____

фамилия, имя, отчество)

удостоверение на право монтажа и обслуживания торгово-технологического оборудования № ___ ,выданное "___" _____ г.

_____

(наименование организации,выдавшей удостоверение)

Изделие принято на обслуживание механиком

_____

(наименование организации)

_____

(фамилия,имя,отчество)

удостоверение на право монтажа и обслуживания торгово-технологического оборудования

№ ___, выданное "___" _____ г.

_____

(наименование организации)

Владелец	(подпись)	Ф.И.О.
Представитель спецорганизации	(подпись)	Ф.И.О.
Электромеханик М.П.	(подпись)	Ф.И.О.

АО "Тулаторгтехника"
300004, Россия, г. Тула, ул. Марата, 63
тел./факс: (4872) 25-34-10,
25-18-52
тел: (4872) 57-20-02
www.torgtech.com
E-mail: torgtech.com@yandex.ru
sales@torgtech.com

Прилавок ПС-1

для столовых приборов,
подносов и хлеба

ПАСПОРТ

и руководство по эксплуатации
(ПС и РЭ)

ПС и РЭ является неотъемлемой частью изделия и должен храниться в доступном месте, в течение всего срока эксплуатации. Табличка, со знаком обращения изделия на территории ТС, наименованием изготовителя, наименованием изделия, параметрами подключения к электросети, заводским номером и датой выпуска изделия должна сохраняться в течение всего срока эксплуатации изделия.

Производитель настоятельно рекомендует внимательно изучить и соблюдать указания, требования и рекомендации, изложенные в настоящем руководстве, до установки на место и начала эксплуатации изделия.

В связи с систематически проводимыми работами по совершенствованию конструкции выпускаемых изделий, возможны некоторые расхождения между данным ПС и РЭ и поставляемыми изделиями, не влияющие на условия монтажа, эксплуатации, обслуживания и утилизации этих изделий.

1. Основные сведения об изделии

Прилавок ПС-1 для столовых приборов, подносов и хлеба (далее по тексту – «прилавок») предназначен для размещения на нём столовых приборов (ножей, ложек и вилок), подносов и порционных хлебобулочных изделий.

Прилавок может использоваться как отдельный технологический модуль, так и секция, в составе линий самообслуживания различной комплектации.

Декларация о соответствии прилавка требованиям технических регламентов Таможенного союза ТР ТС 004/2011 «О безопасности низковольтного оборудования», ТР ТС 010/2011 «О безопасности машин и оборудования», ТР ТС 020/2011 «Электромагнитная совместимость технических средств». Регистрационный номер: ТС № RU Д-RU.AT15.B.00334, срок действия с 20.10.2014 по 19.10.2019 г.

Общий вид прилавка показан на рис.1.

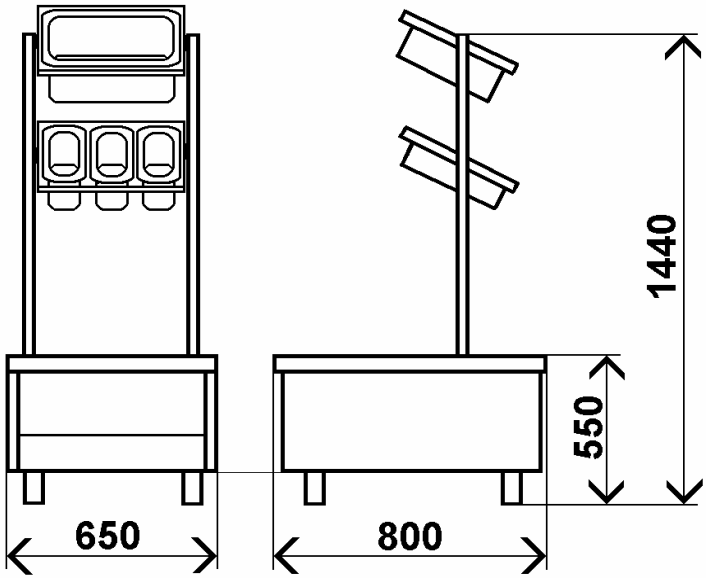

Рис.1

12. Гарантии изготовителя

12.1 Гарантийный срок эксплуатации – 12 месяцев со дня ввода прилавка в эксплуатацию, при условии, что срок хранения прилавка на складе покупателя не превысил 6 месяцев со дня отгрузки прилавка изготовителем для действующих и 9 месяцев для строящихся предприятий, при соблюдении условий транспортирования, хранения, монтажа, эксплуатации и обслуживания.

12.1.2 Условия транспортирования и хранения, в части воздействия климатических факторов, по группе 4 (Ж2) ГОСТ15150.
Хранение – на складах, не более чем, в два яруса.

12.1.2 Условия транспортирования, в части воздействия механических факторов – лёгкие (Л) ГОСТ23170.

12.2 В течение гарантийного срока, АО «Тулаторгтехника» гарантирует безвозмездное устранение выявленных дефектов изготовления.

В случае невозможности устранения на месте выявленных дефектов, АО «Тулаторгтехника» обязуется заменить дефектное изделие на новое.

12.3 Гарантийные обязательства не распространяются на случаи, когда прилавок вышел из строя по вине покупателя, в результате не соблюдения требований паспорта и руководства по эксплуатации.

13. Сведения о рекламациях

Рекламации изготовителю предъявляются покупателем в порядке и в сроки, установленные российским законодательством.

Для предъявления рекламации необходимы следующие документы:

1. Копия свидетельства о приёмке (из паспорта прилавка).
2. Акт пуска прилавка в эксплуатацию.
3. Копия удостоверения механика, производившего монтаж и обслуживание прилавка, или копия договора с обслуживающей специализированной организацией.
4. Акт рекламации.

8. Назначенные срок службы, ресурсы и срок хранения

8.1. Срок службы прилавка – 5 лет, со дня ввода прилавка в эксплуатацию, при эксплуатации в 1 смену.

8.2. Ресурс между периодическим техническим обслуживанием (ПТО) не более 1 месяца в течение срока службы.

8.3. Срок хранения на складе покупателя – не более 6 месяцев со дня отгрузки прилавка изготовителем для действующих и не более 9 месяцев для строящихся предприятий, при соблюдении условий хранения, приведённых в п.п. 12.1.1 и 12.1.2 настоящего ПС и РЭ.

8.4 По истечении назначенных сроков службы или хранения, прилавок выводится из эксплуатации и принимается решение об утилизации, или проверке, или ремонте, с установлением новых назначенных сроках службы, хранения и ресурсов.

В случае принятия решения об утилизации, необходимо привести прилавок в состояние, которое исключит возможность использования прилавка как по назначению, так и не по назначению.

9. Рекомендации по безопасной утилизации

При подготовке к отправке прилавка на утилизацию необходимо, разобрать и рассортировать составные части мармита по материалам, из которых они изготовлены.

10. Свидетельство о приёмке

Прилавок ПС-1, №_____

соответствует требованиям ТУ5151-009-01438786-04 и признан годным для эксплуатации.

Дата выпуска: _____

Изделие принял: _____

11. Свидетельство об упаковке

Прилавок ПС-1, №_____
упакован на АО «Тулаторгтехника», согласно требованиям, предусмотренным конструкторской документацией.

Дата упаковки: _____

Изделие после
упаковки принял: _____

2. Характеристики прилавка

Таблица 1

НАИМЕНОВАНИЕ	ЗНАЧЕНИЕ
1. Габаритные размеры, мм:	
длина	650
ширина	800
высота до стола	550
высота	1440
5. Масса, кг, не более	40

3. Комплект поставки

Таблица 2

НАИМЕНОВАНИЕ	КОЛ.
1. Прилавок ПС-1 (упаковочное место №1)	1
2. Опоры (ножки) (упаковочное место №1)	4
3. Стойки (упаковочное место №2)	2
4. Гнёзда для гастроёмкостей	2
5. Комплект метизов для крепления гнёзд к стойкам (упаковочное место №1)	1
6. * Гастроёмкость GN 1/1, глуб. 200мм, с крышкой (для хлеба)	1
7. *Гастроёмкость GN 1/3, глуб. 150мм, с крышкой (для столовых приборов)	3
8. Паспорт (ПС и РЭ) на прилавок ПС-1 (упаковочное место №1)	1

* В случае комплектации прилавка гастроёмкостями изготовителем.

4. Устройство прилавка

Прилавок представляет собой каркас, облицованный панелями. Сверху каркас накрыт столешницей. На прилавке установлены стойки. К стойкам крепятся гнёзда для установки гастрономических ёмкостей, предназначенных для хранения столовых приборов и хлеба.

Под столешницей расположен технологический объём для хранения запаса подносов и столовых приборов

Все наружные узлы и детали прилавка изготовлены из нержавеющей стали.

5. Меры безопасности

5.1 Установка, монтаж, техническое обслуживание и ремонт прилавка должны производиться специалистами по монтажу и ремонту торгово - технологического оборудования.

5.2 Обслуживающий персонал должен пройти инструктаж по охране труда на рабочем месте, ознакомиться и выполнять требования данного руководства по эксплуатации.

Прилавок не предназначен для использования лицами (включая детей) с пониженными физическими, психическими или умственными способностями или при отсутствии у них опыта или знаний, если они не находятся под контролем или не проинструктированы об использовании мармита лицом, ответственным за их безопасность.

6. Монтаж и сборка прилавка

6.1 Проверить состояние упаковки, распаковать прилавок, произвести внешний осмотр, ознакомиться с содержанием паспорта и руководства по эксплуатации, проверить комплектность (см. табл.2).

6.2 Снять прилавок с основания упаковки, для чего необходимо снизу отвернуть две гайки М24, крепящие прилавок к основанию.

ПРИМЕЧАНИЕ: поверхности прилавка, с целью сохранения внешнего вида при транспортировании и монтаже, защищены плёнкой, которую, перед началом эксплуатации, необходимо аккуратно удалить.

После удаления плёнки рекомендуем протереть панели с использованием чистящего средства 3M Stainless & Polish для нерж. стали или аналогичным.

6.3 Схема сборки прилавка приведена на рис. 2.

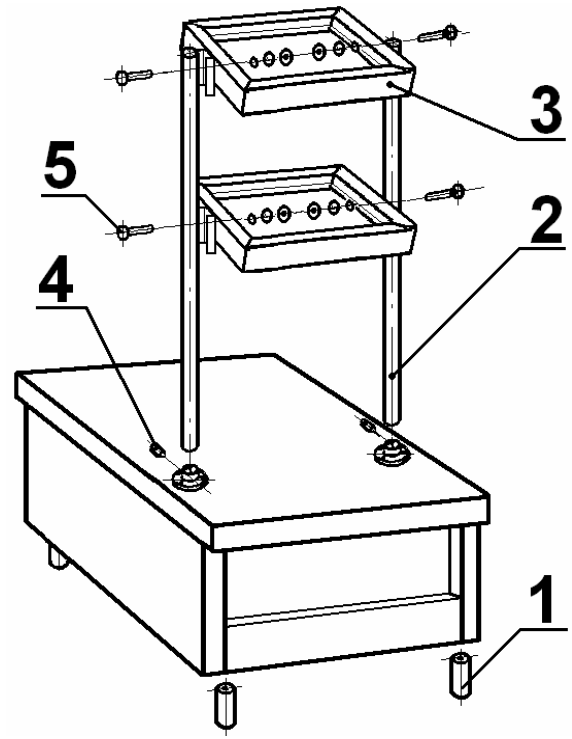

Рис. 2

1. Опора
2. Стойка
3. Гнездо для гастроёмкостей
4. Винты на фланцах
5. Комплект метизов для крепления гнёзд к стойкам

6.3.1 Сборку прилавка рекомендуем производить в следующем порядке:

- навернуть опоры (1) на болты основания каркаса прилавка;
- установить прилавок на место эксплуатации;
- при помощи опор, произвести регулировку:
  - горизонтального положения столешницы;
  - высоты столешницы (550мм от уровня пола);
- вставить в отверстия фланцев на столешнице стойки (2) до упора, немного вывернув болты крепления стоек к каркасу (болты расположены под столешницей, по два, справа и слева);
- закрепить на стойках гнёзда (3) метизами (5);
- закрепить стойки на прилавке, затянув болты крепления стоек к каркасу и винты на фланцах (4);
- установить в гнёзда гастроёмкости.

Сдача прилавка в эксплуатацию оформляется актом, который подписывают представители ремонтно-монтажной организации и администрации предприятия.

7. Техническое обслуживание

7.1 В процессе эксплуатации необходимо выполнять следующие виды работ по техническому обслуживанию прилавка :

- техническое обслуживание при использовании (ТО) - техническое обслуживание при подготовке к использованию по назначению, использовании по назначению, а также непосредственно после его окончания;
- периодическое техническое обслуживание (ПТО) - техническое обслуживание, выполняемое через установленные в эксплуатационной документации значения наработки или интервалы времени;
- текущий ремонт (ТР) - ремонт, выполняемый для обеспечения или восстановления работоспособности изделия и состоящий в замене и (или) восстановлении отдельных частей.

Периодичность обслуживания:

ТО – ежедневно, выполняется обслуживающим персоналом;

ПТО – 1 месяц, выполняется специалистами по монтажу и ремонту торгово-технологического оборудования;

ТР – по мере необходимости, выполняется специалистами по монтажу и ремонту технологического оборудования.

7.2 Перечень работ, входящих в ТО:

- эксплуатация прилавка в соответствие требованиям руководства по эксплуатации;
- ежедневная санитарная уборка и обработка прилавка.

7.3 Перечень работ, входящих в ПТО:

- проверка технического состояния прилавка (внешний осмотр);
- проверка и, при необходимости, подтяжка креплений панелей прилавка, гнезд для гастроемкостей.