АКТ ПУСКА В ЭКСПЛУАТАЦИЮ

Настоящий акт составлен "___" _____ г.

владельцем оборудования _____

(наименоваеие и адрес организации,

_____

должность, фамилия, имя, отчество)

и представителем специализированной организации

_____

(наименование организации)

_____

(должность, фамилия, имя, отчество, № удостоверения)

_____

в том,что изделие _____заводской номер _____

Дата выпуска "___" _____ г.

пущено в эксплуатацию "___" _____ г. электромехаником

_____

(наименование специализированной организации)

_____

фамилия, имя, отчество)

удостоверение на право монтажа и обслуживания торгово-технологического оборудования

№ ___ ,выданное "___" _____ г.

_____

(наименование организации,выдавшей удостоверение)

Изделие принято на обслуживание механиком

_____

(наименование организации)

_____

(фамилия,имя,отчество)

удостоверение на право монтажа и обслуживания торгово-технологического оборудования

№ ___, выданное "___" _____ г.

_____

(наименование организации)

Владелец (подпись) Ф.И.О.

Представитель
спецорганизации (подпись) Ф.И.О.

Электромеханик (подпись) Ф.И.О.
М.П.

АО "Тулаторгтехника"
300004, Россия, г. Тула, ул. Марата, 63
тел./факс: (4872) 25-34-10,
25-18-52
тел: (4872) 57-20-02
www.torgtech.com
E-mail: torgtech.com@yandex.ru
sales@torgtech.com

Печь подовая электрическая секционная, типа ППЭ (с функцией увлажнения)

ПАСПОРТ
и руководство по эксплуатации
(ПС и РЭ)

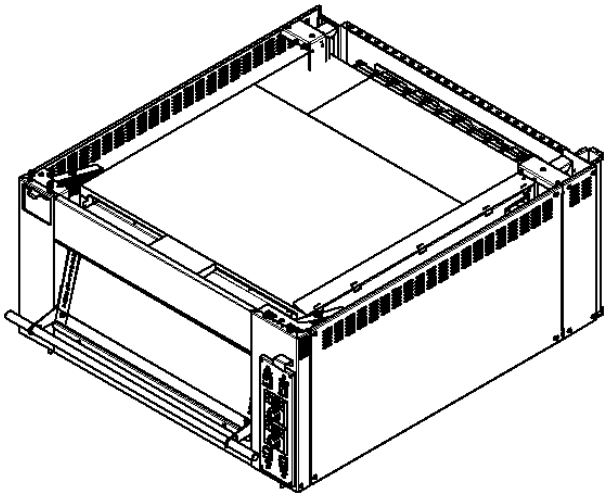

EAC

ПС и РЭ является неотъемлемой частью изделия и должен храниться в доступном месте, в течение всего срока эксплуатации. Табличка, со знаком обращения изделия на территории ТС, наименованием изготовителя, наименованием изделия, параметрами подключения к электросети, заводским номером и датой выпуска изделия должна сохраняться в течение всего срока эксплуатации изделия.

Производитель настоятельно рекомендует внимательно изучить и соблюдать указания, требования и рекомендации, изложенные в настоящем руководстве, до установки на место и начала эксплуатации изделия.

В связи с систематически проводимыми работами по совершенствованию конструкции выпускаемых изделий, возможны некоторые расхождения между данным ПС и РЭ и поставляемыми изделиями, не влияющие на условия монтажа и эксплуатации этих изделий.

1. Назначение и основные сведения об изделии

Печь подовая, электрическая, секционная, с функцией увлажнения, типа ППЭ (далее по тексту "печь") предназначена для выпечки хлебобулочных и кондитерских изделий непосредственно на каменном поде, на кухнях предприятий общественного питания.

Использование печи не по назначению запрещено. Производитель не несёт ответственности за последствия использования печи не по назначению.

Декларация о соответствии печи требованиям технических регламентов Таможенного союза ТР ТС 004/2011 «О безопасности низковольтного оборудования», ТР ТС 010/2011 «О безопасности машин и оборудования», ТР ТС 020/2011 «Электромагнитная совместимость технических средств». Регистрационный номер:
ЕАЭС № RU Д-RU.НА94.В.01730/19, срок действия с 18.11.2019 по 17.11.2024.

Печь устанавливается в качестве нижней секции на подставку ПКС 900 (подставка из комплекта поставки верхней печи), при установке подовых печей в два яруса, на расстоянии не менее 100мм от стен и кухонной мебели (которые должны быть изготовлены из негорючих материалов или покрыты негорючими материалами):

2. Устройство печи

Печь подовая, электрическая, секционная, с функцией увлажнения ППЭ-800 состоит из тепловой камеры, в нижней части которой установлен под из пекарского камня. Тепловая камера обвёрнута теплоизоляционным материалом. С наружных сторон печи установлены панели.

Нижние нагревательные элементы (ТЭНы) установлены в тепловой камере под подом, верхние ТЭНы установлены открыто, в верхней части тепловой камеры.

По боковым сторонам тепловой камеры расположены правый и левый испарители системы увлажнения. Под испарителями установлены ТЭНы системы увлажнения.

На боковой стенке камеры, установлена лампа освещения внутреннего объёма камеры.

Тепловая камера закрыта стеклянной дверкой, которая открывается снизу вверх.

15. Гарантии изготовителя

15.1 Гарантийный срок эксплуатации – 12 месяцев со дня ввода печи в эксплуатацию, при условии, что срок хранения печи на складе покупателя не превысил 6 месяцев со дня отгрузки печи изготовителем для действующих и 9 месяцев для строящихся предприятий, при соблюдении условий транспортирования, хранения, монтажа, эксплуатации и обслуживания.

15.1.1 Условия транспортирования и хранения, в части воздействия климатических факторов, по группе 4 (Ж2) ГОСТ15150. Хранение – на складах, не более, чем в два яруса.

15.1.2 Условия транспортирования, в части воздействия механических факторов – лёгкие (Л) ГОСТ23170.

15.2 В течение гарантийного срока, АО «Тулаторгтехника» гарантирует безвозмездное устранение выявленных дефектов изготовления и замену, вышедших из строя, частей, в том числе и покупных.

В случае невозможности устранения выявленных дефектов, АО «Тулаторгтехника» обязуется заменить дефектное изделие новым.

15.3 Гарантийные обязательства не распространяются на лампу освещения камеры EL1, (см. схему электрическую, принципиальную), на детали дверки, изготовленные из силиконовой резины, на гибкую подводку для воды (1000мм Г/Г 1/2").

15.4 Гарантийные обязательства не распространяются на случаи выхода печи из строя по вине покупателя, в результате несоблюдения требований паспорта и руководства по эксплуатации.

16. Сведения о рекламациях

Рекламации изготовителю предъявляются покупателем в порядке и в сроки, установленные российским законодательством.

Рекламации рассматриваются только в случае предоставления АО «Тулаторгтехника» вышедших из строя комплектующих изделий, узлов или деталей и документов, перечень которых приведён ниже.

Для предъявления рекламации необходимы следующие документы:

1. Копия свидетельства о приёмке (из паспорта печи).
2. Акт пуска печи в эксплуатацию.
3. Копия удостоверения механика, производившего монтаж и обслуживание печи, или копия договора с обслуживающей специализированной организацией.
4. Акт рекламации.

13. Свидетельство о приёмке

Печь подовая электрическая секционная ППЭ-800 (нижняя секция, без крышки)

№_____

соответствует требованиям ТУ5151-002-01438786-03 и признана годной для эксплуатации.

Дата выпуска: _____

Изделие принял: _____

14. Свидетельство об упаковке

Печь подовая электрическая секционная ППЭ-800 (нижняя секция, без крышки)

№_____

Упакована на АО «Тулаторгтехника», согласно требованиям, предусмотренным конструкторской документацией.

Дата упаковки _____

Изделие принял: _____

Расстояние от пода камеры до дверки в открытом положении 220 мм.

Слева от дверки расположен откидываемый лоток, предназначенный для заливки воды в испарители системы увлажнения.

Справа от дверки – панель с приборами управления режимами работы печи.

Выше панели с приборами – рукоятка открытия-закрытия вентиляционного шибера, который установлен в верхней части тепловой камеры, возле задней стенки.

Размеры тепловой камеры позволяют установить (при необходимости) 2 противня или 2 кондитерских листа с размерами 600 х 400 мм.

Общий вид печи ППЭ-800 (нижней секции, без крышки) представлен на рис.1.

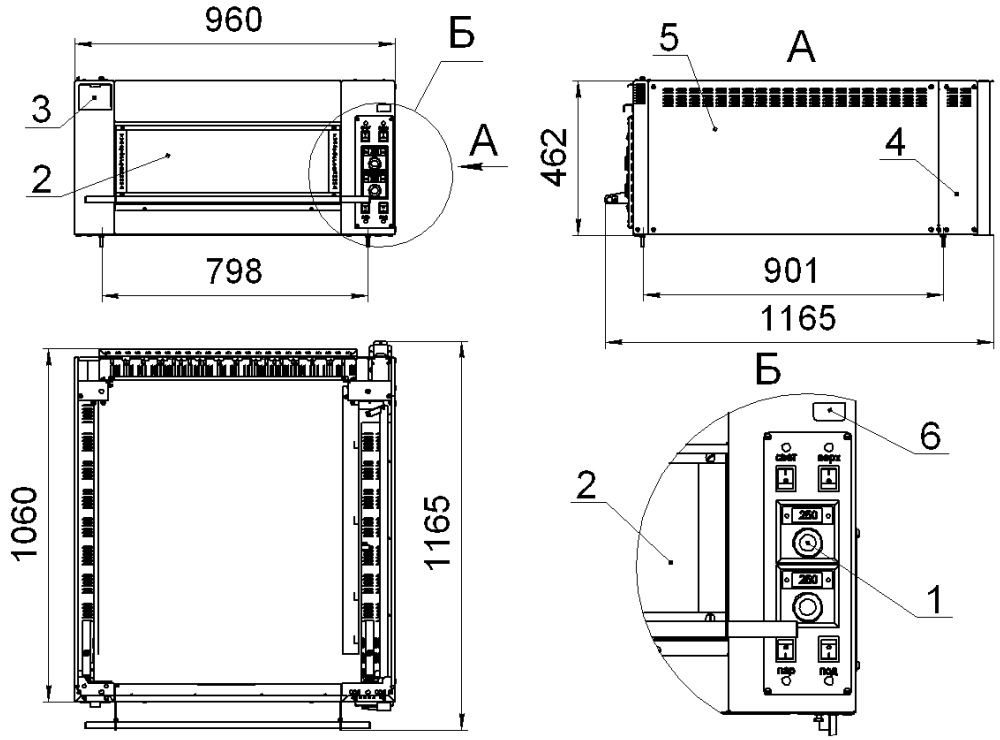

Рис.1

1 – панель с приборами управления
2 - дверка
3 – лоток для заливки воды в испарители системы увлажнения
4 – крышка блока клеммного
5 – правая боковая панель
6 – рукоятка системы вентиляции

3. Характеристики секции печи

№	Наименование параметров	Значение параметров
1	Параметры подключения к электросети*	3N 230В ~
2	Напряжение на нагревательных элементах, В	230
3	Номинальная потребляемая мощность, кВт	7,0
4	Рабочие размеры каменного пода, мм	680 x 770
5	Рабочий объём тепловой камеры, $м^3$	0,123
6	Рабочие внутренние размеры тепловой камеры печи, мм: ширина глубина высота проёма, при открытой дверке	 680 820 220
7	Диапазон регулирования температуры пода и воздуха в тепловой камере, °С	от 50 до 400
7.1	Рекомендуемая максимальная температура пода и воздуха в тепловой камере печи, ^{0}С, не более	300
8	Время разогрева пода и воздуха в тепловой камере до температуры 250^{0}С на полной мощности (7,0 кВт), при напряжении в э/сети 230В, мин, не более	40
9	Количество противней 600x400 мм, которые могут быть установлены на под тепловой камеры	2
10	Объём воды, заливаемой в приёмный лоток системы увлажнения за один раз, $см^3$, не более	200
11	Общий объем воды, который возможно залить в испарители системы увлажнения, $см^3$, не более	600
12	Габаритные размеры секции печи, мм ширина глубина высота	 965 1165 462
13	Масса печи, кг, не более	92
14	Высота загрузочной поверхности нижней секции печи, при установке секций печи в 2 яруса на подставку ПКС 900, мм	900
15	Габаритная высота, при установке секций печи в 2 яруса на подставку ПКС 900, мм	1750

* однофазная, четырёх проводная система с тремя фазовыми проводниками и нулевым рабочим проводником, ток переменный, частота 50Гц, заземление отдельным проводником

4. Управление режимами работы печи

4.1 Терморегулятор 1 позволяет на лимбе устанавливать необходимую температуру пода и поддерживать её в автоматическом режиме, подавая команду на включение и выключение нижних ТЭНов. Текущая температура пода отображается на дисплее терморегулятора.

4.2 Терморегулятор 3 позволяет на лимбе устанавливать необходимую температуру воздуха в тепловой камере и поддерживать её в автоматическом режиме, подавая команду на включение и выключение верхних ТЭНов. Текущая температура пода отображается на дисплее терморегулятора.

11. Назначенные срок службы, ресурсы и срок хранения

11.1. Срок службы печи – 5 лет, со дня ввода в эксплуатацию, при эксплуатации в 1 смену.

11.2. Ресурс между периодическим техническим обслуживанием (ПТО) не более 1 месяца в течение срока службы.

11.3. Срок хранения на складе покупателя – не более 6 месяцев со дня отгрузки изготовителем для действующих и не более 9 месяцев для строящихся предприятий, при соблюдении условий хранения, приведённых в п.п. 15.1.1 и 15.1.2 ПС и РЭ.

11.4 По истечении назначенных сроков службы или хранения, печь выводится из эксплуатации и принимается решение об утилизации, или проверке, или ремонте, с установлением новых назначенных сроках службы, хранения и ресурсов.

В случае принятия решения об утилизации, необходимо привести печь в состояние, которое исключит возможность использования печи как по назначению, так и не по назначению

12. Рекомендации по безопасной утилизации

При подготовке к отправке печи на утилизацию необходимо:

- демонтировать под
- демонтировать нижние ТЭНы, верхние ТЭНы и ТЭНы системы увлажнения
- демонтировать электропроводку;
- снять стекло дверки
- снять приборы управления
- снять теплоизоляционный материал
- разобрать и рассортировать составные части печи по материалам, из которых они изготовлены.

крепления испарителя к боковой стенке камеры.

Схема электрическая, принципиальная.

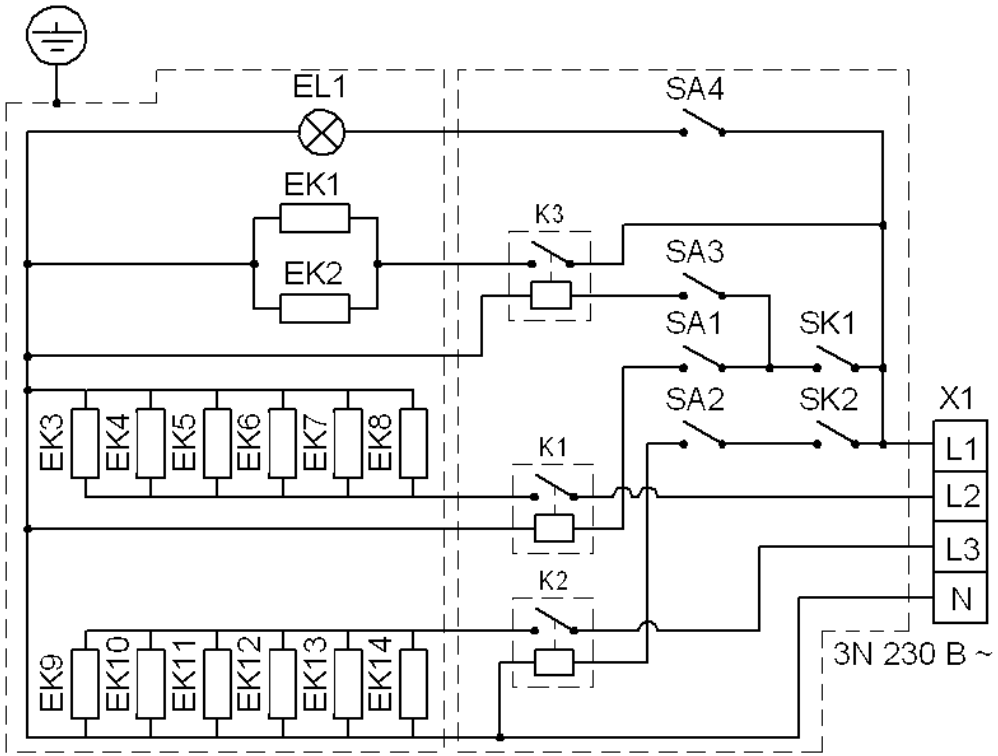

Рис.3

Обозначение	Наименование	Кол.	Примечание
EK1, EK2	ТЭН 173 В 8/0,5 Т 220	2	система увлажнения
EK3… EK8	ТЭН 172 В 8/0,5 Т 220	6	верхние
EK9… EK14	ТЭН 173 В 8/0,5 Т 220	6	нижние
EL1	Лампа освещения камеры	1	230V
K1, K2, K3	Реле NT90	3	30A
SA1…SA4	Клавишный переключатель	4	
SK1, SK2	Терморегулятор электронный	2	50…400^{0}C
X1	Блок клеммный	1	

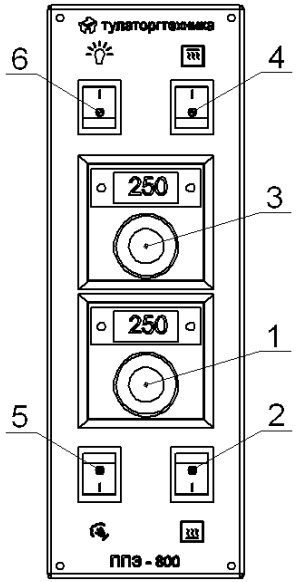

1 – терморегулятор температуры пода (управляет нижними ТЭНами)

2 – клавиша включения и выключения нижних ТЭНов

3 – терморегулятор температуры воздуха в тепловой камере (управляет верхними ТЭНами)

4 – клавиша включения и выключения верхних ТЭНов

5 – клавиша включения и выключения ТЭНов системы увлажнения (ТЭНы установлены под испарителями)

6 – клавиша включения и выключения освещения тепловой камеры

Рис.2

Слева от дисплеев терморегуляторов расположены зелёные лампы – они сигнализируют о том, что температура пода и воздуха в камере ниже заданной и терморегуляторы подали команды на включение, соответственно нижних и верхних ТЭНов.

Справа от дисплеев расположены красные лампы – они сигнализируют о том, что заданная температура достигнута и терморегуляторы подали команды на выключение, соответственно, нижних и верхних ТЭНов.

4.3 Клавиши 2 и 4 и 5 позволяют принудительно включать и выключать нижние (4,0кВт) и верхние (3,0кВт) ТЭНы, при включённых терморегуляторах.

Пример:

на лимбах терморегуляторов 1 и 3 задана температура 250^{0}C – горят зелёные лампы слева от дисплеев, на дисплеях терморегуляторов отображена текущая температура пода и воздуха в тепловой камере, клавиши 2 и 4 и 5 выключены. Нижние ТЭНы включаем клавишами 2 и 5 – должна загореться подсветка клавишь, верхние ТЭНы включаем клавишей 4 – должна загореться подсветка клавиши.

При достижении температуры воздуха в камере, заданных 250^{0}C, терморегулятор 3 отключит верхние ТЭНы – подсветка клавиши 4 погаснет, а справа от дисплея терморегулятора загорится красная лампа. Далее терморегулятор буде работать в автоматическом режиме, поддерживая заданную температуру воздуха – включая и выключая верхние ТЭНы.

При достижении температуры пода заданных 250^{0}C, терморегулятор 1 отключит нижние ТЭНы – подсветка клавишь 2 и 5 погаснет, а справа от дисплея терморегулятора загорится красная лампа. Текущая температура пода и воздуха выровнялись и отображаются на дисплеях терморегуляторов. Далее терморегулятор 1 буде работать в автоматическом режиме,

поддерживая заданную температуру пода – включая и выключая нижние ТЭНы.

4.4 Два ТЭНа (по 500 Вт каждый), установленные под испарителями системы увлажнения, могут быть включены и выключены клавишей 5. Подсветка клавиши 5 сигнализирует о включении и выключении этих ТЭНов.

Лампа освещения тепловой камеры включаются клавишей 6.

Примечание:

Под из пекарского камня, обладает большой теплоёмкостью. В режиме разогрева печи, при включённых нижних и верхних ТЭНах, воздух в камере нагревается быстрее открытыми верхними ТЭНами. В рабочем режиме работы печи температуры пода и воздуха в тепловой камере примерно одинаковы, при любой комбинации работающих ТЭНов.

5. Система увлажнения

5.1 Система увлажнения воздуха в тепловой камере состоит из откидного лотка 3 (рис.1) для заливки воды, испарителей и ТЭНов, установленных под испарителями.

Из лотка вода равномерно (для этого необходимо установить печь по уровню в горизонтальной плоскости) поступает в испарители, расположенные вдоль боковых стенок тепловой камеры, на всю их длину и, при нагреве, испаряется во внутренний объём тепловой камеры.

Под каждым испарителем установлен ТЭН, мощностью 500 Вт. ТЭНы могут быть включены (см. п 4.4) как до, так и после заливки воды. В случае, если увлажнение не требуется, то ТЭНы могут быть включены без воды в системе и работать совместно с ТЭНами, установленными под подом, прогревая относительно холодные зоны в нижних боковых углах тепловой камеры и боковые стенки.

5.2 Испарители можно снять для чистки.

5.3 С целью исключения образования, при длительной эксплуатации системы увлажнения, отложений в испарителях солей жёсткости, рекомендуем заливать в систему дистиллированную или очищенную от солей жёсткости («умягчённую») воду.

5.4 В лоток, за один приём, можно наливать не более 200 см^3 воды. Суммарный объём залитой в систему воды не должен превышать 600 см^3.

5.5 Воду в систему возможно заливать как до включения печи в режим разогрева, так и во время работы печи.

6. Меры безопасности

6.1 Установка, монтаж, подключение, техническое обслуживание и ремонт печи должны производиться специалистами по монтажу и ремонту торгово - технологического оборудования, прошедшими обучение и имеющими группу по электробезопасности не ниже 3, и соответствующее удостоверение.

6.2 Обслуживающий персонал должен пройти инструктаж по охране труда на рабочем месте, ознакомиться и выполнять требования руководства по эксплуатации.

Печь не предназначена для использования лицами (включая детей) с пониженными физическими, психическими или умственными способностями или при отсутствии у них опыта или знаний, если они не находятся под контролем или не проинструктированы об использовании печи лицом, ответственным за их безопасность.

выключатель должен быть выключен.

Наименование отказов	Возможная причина	Устранение
1.Камера или под печи не нагреваются, терморегуляторы и клавиши включения верхних и нижних ТЭНов включены, лампы не горят.	Отсутствует напряжение в сети.	Подать напряжение.
	Выключен автоматический выключатель или перегорели плавкие предохранители.	Включить выключатель или заменить предохранители.
	Ослабли контакты токоведущих частей.	Подтянуть контакты. Заменить поврежденные провода.
	Неисправны терморегуляторы или клавиши включения ТЭНов.	Проверить и заменить неисправные электроприборы.
2. Камера или под печи нагревается медленно и слабо	Неисправны ТЭНы или клавиши включения верхних и нижних ТЭНов	Проверить и заменить ТЭНы или клавиши
3. Не поступает вода в испарители системы увлажнения	Засорение магистрали подачи воды в испарители.	Прочистить магистраль подачи воды
	Вышла из строя гибкая подводка воды	Заменить гибкую подводку воды (1000мм, Г/Г 1/2")
4. Недостаточное освещение камеры печи	Неисправна лампа освещения камеры	Заменить лампу

10.4.1 Термодатчик терморегулятора (рис.2, поз.1) нижних ТЭНов установлен непосредственно в подовый камень, по центру, со стороны дверки. Доступ к термодатчику через окно в нижней панели под дверкой. Что бы снять термодатчик, необходимо отвернуть гайку М6 (ключ на 10), снять фиксатор термодатчика и вынуть термодатчик из отверстия в поде.

10.4.2 Для демонтажа пода необходимо снять с боковых стенок тепловой камеры испарители, удалить термодатчик из отверстия пода, затем аккуратно поднять и удалить под из камеры (развернув под по диагонали относительно проёма камеры, при открытой дверке).

10.4.3 Для замены нижних ТЭНов и ТЭНов системы увлажнения, следует снять заднюю панель, аккуратно снять теплоизоляцию задней стенки, отсоединить э/провода или шины от ТЭНа, вывернуть болт М6 (ключ на 10) крепления ТЭНа к задней стенке тепловой камеры и вытянуть ТЭН из камеры.

10.4.4 Для замены верхних ТЭНов следует снять заднюю панель, аккуратно снять теплоизоляцию задней стенки, отсоединить э/провода или шины от ТЭНа, отогнуть передние верхние фиксаторы ТЭНа (в камере, над дверкой) вынуть ТЭН из пазов верхнего кронштейна, сдвинуть ТЭН назад (за кронштейн поддержки верхних ТЭНов в центре камеры), опустить ТЭН ниже поддержки и вытянуть его из камеры.

10.4.5 Термодатчик терморегулятора (рис.2, поз.3) верхних ТЭНов установлен в верхней части тепловой камеры, справа, возле кронштейна поддержки верхних ТЭНов. Что бы снять термодатчик, необходимо отогнуть фиксатор провода термодатчика и аккуратно удалить его из камеры через отверстие в верхней части правой боковой стенки камеры.

Для доступа к фиксатору провода верхнего датчика необходимо снять правую панель, вывернув 4 винта.

10.4.6 Чтобы снять стекло дверки, необходимо вывернуть четыре винта по углам стекла.

10.4.7 Чтобы снять испаритель системы увлажнения, необходимо вывернуть три болта

6. В случае загрязнения пода используйте, увлажненную чистой водой, мягкую ткань. Не применяйте моющих средств.

10. Техническое обслуживание

10.1 В процессе эксплуатации необходимо выполнять следующие виды работ по техническому обслуживанию и ремонту печи:

- техническое обслуживание при использовании (ТО) - техническое обслуживание при подготовке к использованию по назначению, использовании по назначению, а также непосредственно после его окончания;

- периодическое техническое обслуживание (ПТО) - техническое обслуживание, выполняемое через установленные в эксплуатационной документации значения наработки или интервалы времени;

- текущий ремонт (ТР) - ремонт, выполняемый для обеспечения или восстановления работоспособности изделия и состоящий в замене и (или) восстановлении отдельных частей.

Периодичность обслуживания:

ТО – ежедневно, выполняется обслуживающим персоналом;

ПТО – 1 месяц, выполняется специалистами по монтажу и ремонту торгово-технологического оборудования;

ТР – по мере необходимости, выполняется специалистами по монтажу и ремонту технологического оборудования.

10.2 Перечень работ, входящих в ТО:

- эксплуатация печи в соответствие требованиям руководства по эксплуатации;

- ежедневная санитарная уборка печи.

10.3 Перечень работ, входящих в ПТО:

- проверка технического состояния печи (внешний осмотр);

- проверка и, при необходимости, подтяжка креплений панелей печи, стекла и ручки дверки, электроприборов, нагревательных элементов, подставки и т.п.

- проверка состояния изоляции электропроводов, чистка, затяжка или подгибка контактных соединений токоведущих цепей и заземления;

- проверка сопротивления изоляции (не менее 2 МОм);

- проверка сопротивления (не более 0,1 Ом) между зажимом заземления и доступными металлическими частями печи, которые, в результате нарушения электроизоляции, могут оказаться под напряжением.

10.4 Указания по устранению возможных отказов и повреждений:

Все отказы и повреждения устраняются только специалистами по монтажу и ремонту торгово-технологического оборудования.

При проведении ремонтных печь должна быть отключена от э/сети, автоматический

6.3 Не допускается установка печи ближе 1 м от легковоспламеняющихся материалов.

6.4 При монтаже печи должна быть установлена коммутационная защитная аппаратура, гарантирующая от пожарных факторов: короткого замыкания, перенапряжения, перегрузки, самопроизвольного включения.

6.5 Присоединение печи к электросети должно осуществляться с учетом допускаемой нагрузки на электросеть.

6.6 Не допускается использование печи в пожароопасных и взрывоопасных зонах;

6.7 При установке печи в непосредственной близости (не менее 100мм) от стен, перегородок, кухонной мебели, декоративной отделки и т. п., необходимо, чтобы они были изготовлены из негорючих материалов или покрыты негорючим теплоизолирующим материалом.

6.8 При работе печи дверка и лицевые панели значительно нагреваются. Будьте осторожны. Не размещайте на печи легковоспламеняющиеся предметы и материалы – это может привести к возгоранию и пожару.

6.9 **Запрещается:**

- использовать печь не по назначению;
- включать печь в электросеть без заземления и защитного отключения;
- эксплуатировать неисправную печь;
- охлаждать камеру печи водой, либо другими жидкостями;
- производить санитарную обработку, ТО и ремонт включенной в электросеть печи;
- держать включенными нагревательные элементы незагруженной печи;
- эксплуатировать печь с открытой дверкой;
- мыть печь струёй воды;
- попадание жидкости на электропроводку и клеммный блок при сан. обработке;
- эксплуатировать печь вблизи легковоспламеняющихся предметов.

ВНИМАНИЕ! Помните: температура в камере печи может достигать 400^{0}С. Во избежание ожогов и поломки печи не допускайте проливания жидкостей на стекло дверки и под.

7. Комплект поставки

№	Наименование	Кол. шт.
1	Печь подовая электрическая ППЭ-800 (нижняя секция, без крышки)	1
2	Паспорт и руководство по эксплуатации (ПС и РЭ)	1
3	Транспортная упаковка	1

8. Монтаж, сборка и подготовка печи к эксплуатации

Печь должна располагаться на расстоянии не менее 1,5 м от постоянных рабочих мест.

8.1 Проверить состояние упаковки.
8.2 Распаковать упакованную печь.
8.3 Ознакомиться с ПС и РЭ.
8.4 Проверить комплектность печи.

8.5 Произвести визуальный осмотр распакованной печи (в случае видимых повреждений упаковки или изделия, рекомендуем сделать фотографии с датой съёмки и оформить соответствующий акт).

8.6 Переместить печь к месту установки (во избежание повреждения печи дверки, поднимать печь следует держа за болты М8х90 с контрящими гайками, которые входят в комплект подставки ПКС 900-1100 верхней печи – с крышкой).

8.7 Снять два бруса, отвернув 4 гайки (ключ на 13), крепящие брусья снизу, к передней и задней частям печи.

8.8 Порядок установки печи на подставку ПКС 900, а так же установка печей на подставку в 2 яруса, подробно указаны в инструкции по сборке подставки ПКС 900-1100 (подставка из комплекта поставки верхней печи – с крышкой).

8.9 Установить печи на подставке по уровню в горизонтальной плоскости.

8.10 Отвернуть на 1,5…2 оборота по 3 болта крепления каждого испарителя к стенкам камеры, удалить транспортные прокладки между испарителями и подом, опустить испарители на под. Болты крепления испарителей не затягивать!

8.11 Порядок подключения к электросети

Подключение печи к электросети должно быть выполнено согласно действующим нормам и правилам специалистами по монтажу и ремонту торгово - технологического оборудования, прошедшими обучение и имеющими группу по электробезопасности не ниже 3, и соответствующее удостоверение.

Напряжение электросети должно быть в пределах ±10% от номинального, при допустимом изменении частоты тока по ГОСТ 32144.

Если перепады подключаемого напряжения в электросети превышают указанные выше, то рекомендуем печь подключать через стабилизатор напряжения. В противном случае, печь может выйти из строя, на этот случай гарантийные обязательства производителя не распространяются.

8.11.1 Снять крышку блока клеммного (рис.1, поз.4) с правой стороны боковой панели печи.

8.11.2 Подключить печь к электрической сети 3N 230В ~ (однофазная, четырёх проводная система с тремя фазовыми проводниками и нулевым рабочим проводником), через автоматический выключатель с комбинированной защитой, на номинальный ток 16А и ток утечки 30мА.

Подключение произвести шнуром питания КГН 5х2,5мм^2 (или аналогичным).

Шнур питания пропустить в отверстие на задней панели либо на нижней панели печи со стороны блока клеммного.

8.11.3 Надежно заземлить печь, подсоединив заземляющий проводник шнура питания к зажиму заземления печи и к зажиму контура заземления помещения, в котором установлена печь, либо произвести заземление отдельным проводом.

8.11.4 Соединить провода шнура питания с зажимами блока клеммного согласно маркировке зажимов и схемы электрической, принципиальной.

Поперечное сечение медных жил шнура питания должно быть не менее 2,5мм^2.

при подключении автоматический выключатель должен быть выключен.

8.11.5 Проверить и подтянуть или подогнуть, в случае ослабления, контактные соединения токоведущих цепей и заземления.

8.11.6 Проверить сопротивление изоляции печи (должно быть не менее 2 МОм).

8.12 Наружные поверхности печи, с целью сохранения внешнего вида при транспортировании и монтаже, защищены плёнкой, которую, перед началом эксплуатации печи необходимо аккуратно удалить.

После удаления плёнки рекомендуем протереть панели с использованием средства для

чистки нерж. стали (например - 3M Stainless Steel Cleaner или аналогичным).

8.13 Протереть влажной салфеткой каменный под печи.

8.14 Произвести пробное включение печи, проверить работу ТЭНов и приборов управления.

8.15 Установить на лимбах терморегуляторов температуру 150^{0}С и просушить печь, ТЭНы и под в течение 1,5…2 часов.

8.16 Оформить акт пуска печи в эксплуатацию.

9. Порядок работы

ВНИМАНИЕ! Лицевые панели и дверка печи имеют высокую температуру. Будьте осторожны во избежание ожогов. Не допускайте прикосновения к ним открытыми участками тела!

ВНИМАНИЕ! Нормальная температура при эксплуатации печи в диапазоне от 50 до 300^{0}С.

ВНИМАНИЕ! Продолжительная эксплуатации печи при температуре свыше 300^{0}С приведёт к ускоренному выходу из строя и необходимости замены деталей дверки, изготовленных из силиконовой резины, плафона лампы освещения тепловой камеры и гибкой подводки воды в системе увлажнения.

9.1 Подключите печь к электросети, включив автоматический выключатель.

9.2 Установите на лимбах терморегуляторов (поз.1 и 3, рис.2) температуру, предусмотренную технологией приготовления продукта.

9.3 Включите клавишами (поз.2, 4 и 5, рис.2) необходимые Вам ТЭНы.

9.4 При достижении заданной температуры загрузите тестовые заготовки на под тепловой камеры.

9.5 Управляйте работой печи, включая и выключая ТЭНы клавишами и изменяя температуру терморегуляторами, в соответствии с требованиями технологии приготовления продукта.

9.6 На нужном Вам этапе, залейте в лоток системы увлажнения (поз.3, рис.1) не более 200см^3, за один приём, дистиллированной или умягчённой, горячей воды. Суммарный объём воды, залитой в систему, не должен превышать 600см^3. Осторожно! Не проливайте воду на горячее стекло дверки.

9.7 При необходимости вентиляции тепловой камеры печи, откройте вентиляционный шибер, потянув рукоятку системы вентиляции (рис.1, поз.6) на себя.

9.8 После окончания работы выключите клавишами (поз.2, 4 и 5, рис.2) нижние и верхние ТЭНы, отключите автоматический выключатель.

9.9 После остывания печи сметите с пода сухой щёткой крошки и остатки приготавливаемого продукта, очистите стекло дверки.

Рекомендации по эксплуатации и уходу
за подом из пекарского камня

Чтобы каменный под прослужил как можно дольше, необходимо соблюдать следующие правила по уходу и эксплуатации:

1. Используйте лопату для загрузки и выгрузки продукта.
2. Можно присыпать поверхность пода мукой и сверху выкладывать тестовые заготовки, или застилать под силиконовым ковриком или пергаментной бумагой.
3. Не допускайте попадания жиров и масел на поверхность пода. Рекомендуем избегать добавления любых жиров при выпечке, чтобы не допустить закупоривания пор пода.