АКТ ПУСКА В ЭКСПЛУАТАЦИЮ

Настоящий акт составлен "___" _____ г.

владельцем оборудования _____

(наименоваеие и адрес организации,

_____

должность, фамилия, имя, отчество)

и представителем специализированной организации

_____

(наименование организации)

_____

(должность, фамилия, имя, отчество, № удостоверения)

_____

в том,что изделие _____заводской номер _____

Дата выпуска "___" _____ г.

пущено в эксплуатацию "___" _____ г. электромехаником

_____

(наименование специализированной организации)

_____

фамилия, имя, отчество)

удостоверение на право монтажа и обслуживания торгово-технологического оборудования

№ ___ ,выданное "___" _____ г.

_____

(наименование организации,выдавшей удостоверение)

Изделие принято на обслуживание механиком

_____

(наименование организации)

_____

(фамилия,имя,отчество)

удостоверение на право монтажа и обслуживания торгово-технологического оборудования

№ ___, выданное "___" _____ г.

_____

(наименование организации)

Владелец	(подпись)	Ф.И.О.
Представитель спецорганизации	(подпись)	Ф.И.О.
Электромеханик М.П.	(подпись)	Ф.И.О.

АО "Тулаторгтехника"
300004, Россия, г. Тула, ул. Марата, 63
тел./факс: (4872) 25-34-10,
25-18-52
тел: (4872) 57-20-02
www.torgtech.com
E-mail: torgtech.com@yandex.ru
sales@torgtech.com

Кабина кассовая
К-1

ПАСПОРТ
и руководство по эксплуатации
(ПС и РЭ)

EAC

ПС и РЭ является неотъемлемой частью изделия и должен храниться в доступном месте, в течение всего срока эксплуатации. Табличка, со знаком обращения изделия на территории ТС, наименованием изготовителя, наименованием изделия, параметрами подключения к электросети, заводским номером и датой выпуска изделия должна сохраняться в течение всего срока эксплуатации изделия.

Производитель настоятельно рекомендует внимательно изучить и соблюдать указания, требования и рекомендации, изложенные в настоящем руководстве, до установки на место и начала эксплуатации изделия.

В связи с систематически проводимыми работами по совершенствованию конструкции выпускаемых изделий, возможны некоторые расхождения между данным ПС и РЭ и поставляемыми изделиями, не влияющие на условия монтажа, эксплуатации, обслуживания и утилизации этих изделий.

1. Назначение и основные сведения об изделии

Кабина кассовая К-1, (далее по тексту "кабина") предназначена для использования в качестве рабочего места кассира.

Кабина может использоваться как отдельный технологический модуль, так и секция, в составе линий самообслуживания различной комплектации.

Использование кабины не по назначению запрещено. Производитель не несёт ответственности за последствия использования кабины не по назначению.

Декларация о соответствии кабины требованиям технических регламентов Таможенного союза ТР ТС 025/2012 «О безопасности мебельной продукции». Регистрационный номер: ЕАЭС N RU Д-RU.КА01.В.17045/19, срок действия с 08.11.2019 по 07.11.2024 г.

Общий вид кабины в "правом" и "левом" исполнениях показан на рис.1.

Вы можете самостоятельно переустановить стол для ККМ в "левое" или в "правое" положение (см. раздел 4 "Устройство кабины")

К-1 (правая) К-1 (левая)

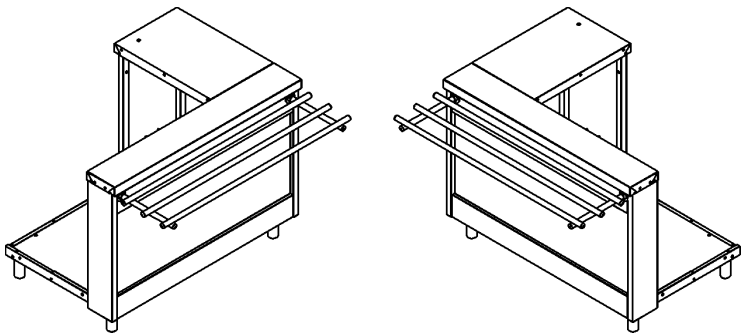

Рис.1

12. Гарантии изготовителя

12.1 Гарантийный срок эксплуатации – 12 месяцев со дня ввода кабины в эксплуатацию, при условии, что срок хранения кабины на складе покупателя не превысил 6 месяцев со дня отгрузки кабины изготовителем для действующих и 9 месяцев для строящихся предприятий, при соблюдении условий транспортирования, хранения, монтажа, эксплуатации и обслуживания.

12.1.1 Условия транспортирования и хранения, в части воздействия климатических факторов, по группе 4 (Ж2) ГОСТ15150.

Хранение – на складах, не более чем, в два яруса.

12.1.2 Условия транспортирования, в части воздействия механических факторов – лёгкие (Л) ГОСТ23170.

12.2 В течение гарантийного срока, АО «Тулаторгтехника» гарантирует безвозмездное устранение выявленных дефектов изготовления и замену, вышедших из строя, частей, в том числе и покупных.

В случае невозможности устранения на месте выявленных дефектов, АО «Тулаторгтехника» обязуется заменить дефектное изделие новым.

12.3 Гарантийные обязательства не распространяются на случаи, когда кабина вышла из строя по вине покупателя, в результате не соблюдения требований паспорта и руководства по эксплуатации.

13. Сведения о рекламациях

Рекламации изготовителю предъявляются покупателем в порядке и в сроки, установленные российским законодательством.

Рекламации рассматриваются только в случае предоставления АО «Тулаторгтехника» вышедших из строя комплектующих изделий, узлов или деталей и документов, перечень которых приведён ниже.

1. Копия свидетельства о приёмке (из паспорта кабины).
2. Акт пуска кабины в эксплуатацию.
3. Копия удостоверения механика, производившего монтаж и обслуживание кабины, или копия договора с обслуживающей специализированной организацией.
4. Акт рекламации.

10. Свидетельство о приёмке

Кабина кассовая К-1, №_____

Соответствует требованиям ТУ5151-009-01438786-04 и признана годной для эксплуатации.

Дата выпуска: _____

Изделие принял: _____

11. Свидетельство об упаковке

Кабина кассовая К-1, №_____

Упакована на АО «Тулаторгтехника», согласно требованиям, предусмотренным конструкторской документацией.

Дата упаковки: _____

Изделие после
упаковки принял: _____

2. Характеристики кабины

Таблица 1

НАИМЕНОВАНИЕ	ЗНАЧЕНИЕ
1. Напряжение питающей э\сети, В	220~
2. Максимальная мощность подключаемого оборудования, кВт, не более	1,0
3.. Количество розеток штепсельных, шт.	1
4. Габаритные размеры, мм: длина ширина без направляющих для подносов ширина с направляющими для подносов высота до стола	 1200 800 1130 870
5. Масса, кг, не более	65

3. Комплект поставки

Таблица 2

НАИМЕНОВАНИЕ	КОЛ.
1. Кабина кассовая К-1	1
2. Опоры (ножки)	4
3. Направляющие для подносов (в сборе с кронштейнами)	1
4. Заглушки на трубы направляющих для подносов	8
5. Муфты соединительные	3
6. Паспорт (ПС и РЭ) на кабину кассовую К-1	1

4. Устройство кабины

4.1 Под столом тумбы для установки ККМ расположены: штепсельная розетка для подключения ККМ, клеммный блок для подключения кабины к электросети и зажим заземления. Э/провод ККМ можно пропустить через отверстие в столе.

4.2 Все наружные детали кабины изготовлены из нержавеющей стали.

4.3 Стол для установки ККМ Вы можете разместить как справа (для правой кабины), так и слева (для левой кабины). Для этого необходимо отвернуть болты в точках 1 и болты в точках 2, затем переставить тумбу со столом на другую сторону кабины и закрепить (см. рис.2).

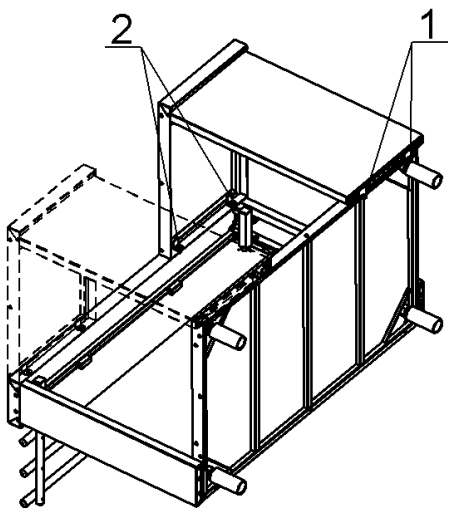

Рис.2

5. Меры безопасности

5.1 Установка, монтаж, подключение, техническое обслуживание и ремонт кабины должны производиться специалистами по монтажу и ремонту торгово - технологического оборудования, прошедшими обучение и имеющими группу по электробезопасности не ниже 3, и соответствующее удостоверение.

5.2 Обслуживающий персонал должен пройти инструктаж по охране труда на рабочем месте, ознакомиться и выполнять требования данного руководства по эксплуатации.

Кабина не предназначена для использования лицами (включая детей) с пониженными физическими, психическими или умственными способностями или при отсутствии у них опыта или знаний, если они не находятся под контролем или не проинструктированы об использовании кабины лицом, ответственным за их безопасность.

5.3 При монтаже кабины должна быть установлена коммутационная защитная аппаратура, гарантирующая от пожарных факторов: короткого замыкания, перенапряжения, перегрузки, самопроизвольного включения.

5.4 Присоединение кабины к электросети должно осуществляться с учетом допускаемой нагрузки на электросеть.

5.5 При эксплуатации кабины необходимо соблюдать следующие правила техники безопасности:

- не подключать кабину к электросети без заземления и защитного отключения;
- санитарную уборку, ТО и ремонт производить при отключённой от электросети кабине;
- периодически проверять исправность электропроводки и заземления;
- подключать кабину к электросети только после устранения неисправностей.

ВНИМАНИЕ: наружные поверхности кабины не допускается мыть струёй воды.

8. Назначенные срок службы, ресурсы и срок хранения

8.1. Срок службы кабины – 5 лет, со дня ввода кабины в эксплуатацию, при эксплуатации в 1 смену.

8.2. Ресурс между периодическим техническим обслуживанием (ПТО) не более 1 месяца в течение срока службы.

8.3. Срок хранения на складе покупателя – не более 6 месяцев со дня отгрузки кабины изготовителем для действующих и не более 9 месяцев для строящихся предприятий, при соблюдении условий хранения, приведённых в п.п. 12.1.1 и 12.1.2 настоящего ПС и РЭ.

8.4 По истечении назначенных сроков службы или хранения, кабина выводится из эксплуатации и принимается решение об утилизации, или проверке, или ремонте, с установлением новых назначенных сроках службы, хранения и ресурсов.

В случае принятия решения об утилизации, необходимо привести кабину в состояние, которое исключит возможность использования кабины как по назначению, так и не по назначению.

9. Рекомендации по безопасной утилизации

При подготовке к отправке кабины на утилизацию необходимо:

- демонтировать электропроводку;
- снять розетку штепсельную;
- разобрать и рассортировать составные части кабины по материалам, из которых они изготовлены.

- ежедневная санитарная уборка и обработка кабины.

7.3 Перечень работ, входящих в ПТО:

- проверка технического состояния кабины (внешний осмотр);
- проверка и, при необходимости, подтяжка креплений панелей, направляющих для подносов, и т.п.
- проверка состояния изоляции электропроводов, чистка, затяжка или подгибка контактных соединений токоведущих цепей и заземления;
- проверка сопротивления изоляции (не менее 2 МОм);
- проверка сопротивления (не более 0,1 Ом) между зажимом заземления и доступными металлическими частями кабины, которые, в результате нарушения электроизоляции, могут оказаться под напряжением;
- проверка состояния рабочей поверхности стола.

7.4 Указания по устранению возможных отказов и повреждений:

Все отказы и повреждения устраняются только специалистами по монтажу и ремонту торгово-технологического оборудования.

7.5 Схема электрическая принципиальная приведена на рис. 5

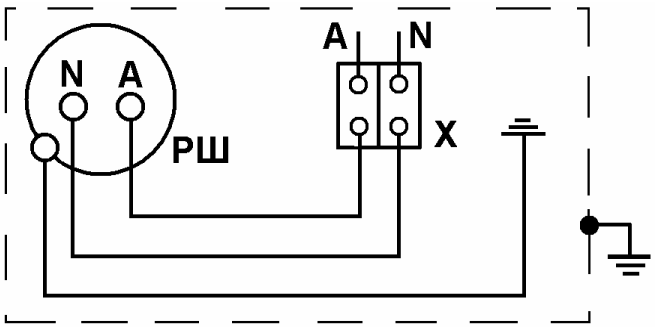

Рис. 5

Таблица 3

ОБОЗНАЧ.	НАИМЕНОВАНИЕ	КОЛ.
РШ	Розетка штепсельная 250В ~	1
X	Блок клеммный КБ63-02	1

6. Монтаж и сборка кабины

6.1 Работы должны производиться специалистами по монтажу и ремонту торгово – технологического оборудования.

6.2 Проверить состояние упаковки, распаковать кабину, произвести внешний осмотр, ознакомиться с содержанием паспорта и руководства по эксплуатации, проверить комплектность (см. табл.2).

6.3 Рекомендуем, подвод электропитания к кабине производить, скрытой в полу, трубной разводкой. Диаметр трубы – не менее ½(Ø21мм), а высота трубного отвода от уровня пола 100мм, не более. Для подключения кабины к электросети, необходимо, к месту установки подвести линию переменного тока, напряжением 220В и провод заземления. Подключение производить через автоматические выключатели типа АЕ, АП или аналогичные.

Схема подвода электропитания к кабинам приведена на рис. 3.

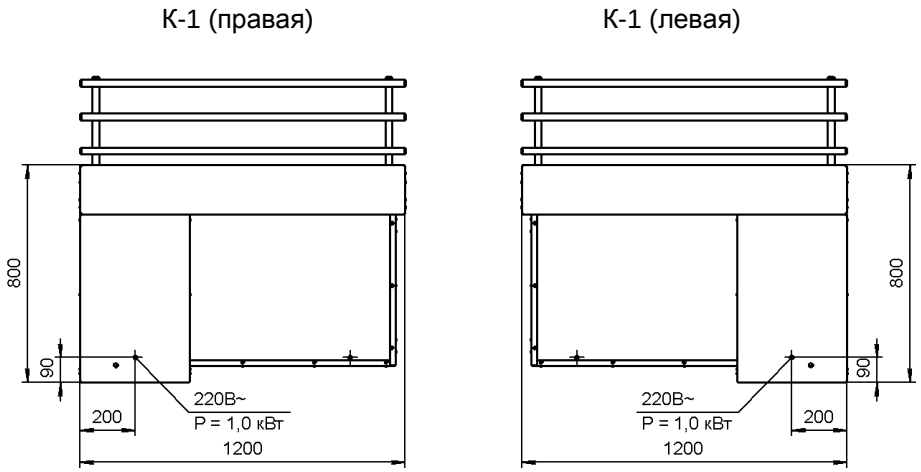

Рис. 3

6.4 Снять кабину с основания упаковки, для чего необходимо снизу отвернуть две гайки М24, крепящие кабину к основанию.

ПРИМЕЧАНИЕ*: **поверхности кабины, с целью сохранения внешнего вида при транспортировании и монтаже, защищены плёнкой, которую, перед началом эксплуатации, необходимо аккуратно удалить.***

После удаления плёнки рекомендуем протереть панели с использованием чистящего средства 3M Stainless & Polish для нерж. стали или аналогичным.

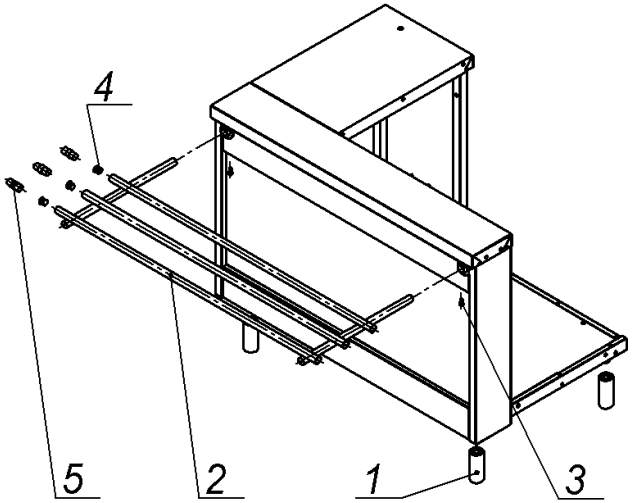

Рис. 4

1. Опора
2. Направляющие для подносов
3. Винты на фланцах
4. Заглушки
5. Муфты соединительные

6.5.1 Сборку кабины рекомендуем производить в следующем порядке:

- навернуть опоры (1) на болты основания каркаса кабины;
- установить кабину на место эксплуатации;
- при помощи опор, произвести регулировку:
  - горизонтального положения столешницы;
  - высоты столешницы (870мм от уровня пола);
- вставить в отверстия фланцев, на лицевой панели, кронштейны направляющих для подносов (2) до упора, немного вывернув болты крепления кронштейнов направляющих к каркасу (болты расположены под столешницей, справа и слева).

Для установки и регулировки направляющих по габариту кабины, необходимо немного ослабить винты крепления направляющих труб к кронштейнам направляющих;

- закрепить кронштейны направляющих, затянув болты крепления кронштейнов направляющих к каркасу и винты на фланцах (3);
- в случае установки кабины в линию с другими модулями, соединить направляющие соседних модулей при помощи соединительных муфт(5);
- заглушить отверстия труб направляющих заглушками (4);

ПРИМЕЧАНИЕ: заглушки следует запрессовывать аккуратно, рукой или резиновым молотком.

выставить направляющие по габариту кабины и затянуть винты

- крепления направляющих труб к кронштейнам направляющих;
- снять кожух, закрывающий клеммный блок (расположен внизу, под столешницей тумбы для ККМ, возле задней облицовочной панели);
- надёжно заземлить кабину, закрепив провод заземления на зажиме заземления, который расположен рядом с клеммным блоком;
- подключить провода электросети к зажимам клеммного блока (X, см. рис. 5), в соответствии с маркировкой (A– фазный провод, N – нейтральный провод);
- проверить сопротивление изоляции токоведущих частей кабины, которое должно быть, не менее чем, 2 МОм;
- закрыть кожухом клеммный блок;

Сдача кабины в эксплуатацию оформляется актом, который подписывают представители ремонтно-монтажной организации и администрации предприятия.

7. Техническое обслуживание

7.1 В процессе эксплуатации необходимо выполнять следующие виды работ по техническому обслуживанию и ремонту кабины:

- техническое обслуживание при использовании (ТО) - техническое обслуживание при подготовке к использованию по назначению, использовании по назначению, а также непосредственно после его окончания;
- периодическое техническое обслуживание (ПТО) - техническое обслуживание, выполняемое через установленные в эксплуатационной документации значения наработки или интервалы времени;
- текущий ремонт (ТР) - ремонт, выполняемый для обеспечения или восстановления работоспособности изделия и состоящий в замене и (или) восстановлении отдельных частей.

Периодичность обслуживания:

ТО – ежедневно, выполняется обслуживающим персоналом;

ПТО – 1 месяц, выполняется специалистами по монтажу и ремонту торгово-технологического оборудования;

ТР – по мере необходимости, выполняется специалистами по монтажу и ремонту технологического оборудования.

7.2 Перечень работ, входящих в ТО:

- эксплуатация кабины в соответствие требованиям руководства по эксплуатации;