АКТ ПУСКА В ЭКСПЛУАТАЦИЮ

Настоящий акт составлен "___" _____ г.

владельцем оборудования _____
(наименоваеие и адрес организации,

_____
должность, фамилия, имя, отчество)
и представителем специализированной организации

_____
(наименование организации)

_____
(должность, фамилия, имя, отчество, № удостоверения)

_____

в том,что изделие _____заводской номер _____

Дата выпуска "___" _____ г.

пущено в эксплуатацию "___" _____ г. электромехаником

_____
(наименование специализированной организации)

_____
Фамилия, имя, отчество)
удостоверение на право монтаха и обслухивания торгово-технологического оборудования
№ ___ ,выданное "___" _____ г.

_____
(наименование организации,выдавшей удостоверение)
Изделие принято на обслухивание механиком

_____
(наименование организации)

_____
(фамилия,имя,отчество)
удостоверение на право монтаха и обслухивания торгово-технологического оборудования

№ ___, выданное "___" _____ г.

_____
(наименование организации)

Владелец (подпись) Ф.И.О.

Представитель
спецорганизации (подпись) Ф.И.О.

Электромеханик (подпись) Ф.И.О.
М.П.

АО "Тулаторгтехника"
300004, Россия, г. Тула, ул. Марата, 63
тел./факс: (4872) 25-34-10,
25-18-52
тел: (4872) 57-20-02
www.torgtech.com
E-mail: torgtech.com@yandex.ru
sales@torgtech.com

Секция поворотная СП90-1

(внешняя)

ПАСПОРТ

и инструкция по монтажу

ПС и РЭ является неотъемлемой частью изделия и должен храниться в доступном месте, в течение всего срока эксплуатации. Табличка, со знаком обращения изделия на территории ТС, наименованием изготовителя, наименованием изделия, заводским номером и датой выпуска изделия должна сохраняться в течение всего срока эксплуатации изделия.

Производитель настоятельно рекомендует внимательно изучить и соблюдать указания, требования и рекомендации, изложенные в настоящем руководстве, до установки на место и начала эксплуатации изделия.

В связи с систематически проводимыми работами по совершенствованию конструкции выпускаемых изделий, возможны некоторые расхождения между данным ПС и РЭ и поставляемыми изделиями, не влияющие на условия монтажа, эксплуатации, обслуживания и утилизации этих изделий.

1. Основные сведения об изделии

1.1 Секция поворотная СП90 -1 (далее по тексту – «секция»), предназначена для поворота линии самообслуживания под углом 90 ^{0} во внешнюю (со стороны потребителя) сторону и установки на ней различных блюд и напитков.

Секция может использоваться в составе линий самообслуживания различной комплектации.

1.2 . Декларация о соответствии секции требованиям технических регламентов Таможенного союза ТР ТС 025/2012 «О безопасности мебельной продукции». Регистрационный номер: ЕАЭС N RU Д-RU.КА01.В.17045/19, срок действия с 08.11.2019 по 07.11.2024 г

1.3 Общий вид секции показан на рис.1.

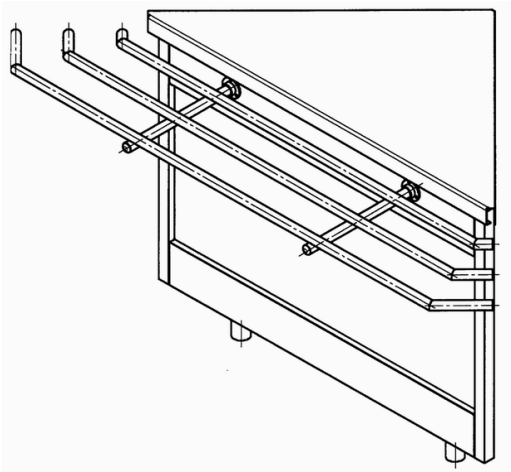

Рис.1

10. Свидетельство об упаковке

Секция поворотная СП90-1(внешняя), №_____
упакована на АО «Тулаторгтехника», согласно требованиям, предусмотренным конструкторской документацией.

Дата упаковки: _____

Изделие после
упаковки принял: _____

11. Гарантии изготовителя

11.1 Гарантийный срок эксплуатации – 18 месяцев со дня ввода секции в эксплуатацию, при условии, что срок хранения на складе покупателя не превысил 6 месяцев со дня отгрузки секции изготовителем для действующих и 9 месяцев для строящихся предприятий, при соблюдении условий транспортирования, хранения, монтажа, эксплуатации и обслуживания.

11.1.1 Условия транспортирования и хранения, в части воздействия климатических факторов, по группе 4 (Ж2) ГОСТ15150.
Хранение – на складах, не более чем, в два яруса.

11.1.2 Условия транспортирования, в части воздействия механических факторов – лёгкие (Л) ГОСТ23170.

11.2 В течение гарантийного срока, АО «Тулаторгтехника» гарантирует безвозмездное устранение выявленных дефектов изготовления и замену, вышедших из строя, частей, в том числе и покупных.

В случае невозможности устранения на месте выявленных дефектов, АО «Тулаторгтехника» обязуется заменить дефектное изделие на новое.

11.3 Гарантийные обязательства не распространяются на случаи, когда секция вышла из строя по вине покупателя, в результате не соблюдения требований паспорта и руководства по эксплуатации.

9. Сведения о рекламациях

Рекламации изготовителю предъявляются потребителем в порядке и в сроки, установленные российским законодательством.

Для предъявления рекламации необходимы следующие документы:

1. Копия свидетельства о приёмке (из паспорта секции).
2. Акт пуска секции в эксплуатацию.
3. Копия удостоверения механика, производившего монтаж секции, или копия договора с обслуживающей специализированной организацией.
4. Акт рекламации.

гово-технологического оборудования;

ТР – по мере необходимости, выполняется специалистами по монтажу и ремонту технологического оборудования.

7.2 Перечень работ, входящих в ТО:

эксплуатация секции в соответствие требованиям руководства по эксплуатации;

ежедневная санитарная уборка и обработка секции.

7.3 Перечень работ, входящих в ПТО:

проверка технического состояния секции (внешний осмотр);

проверка и, при необходимости, подтяжка креплений панелей секции, направляющей, и т.п.

7.4 Указания по устранению возможных отказов и повреждений:

Все отказы и повреждения устраняются только специалистами по монтажу и ремонту торгово-технологического оборудования.

8. Назначенные срок службы, ресурсы и срок хранения

8.1. Срок службы секции – 5 лет, со дня ввода секции в эксплуатацию, при эксплуатации в 1 смену.

8.2. Ресурс между периодическим техническим обслуживанием (ПТО) не более 1 месяца в течение срока службы.

8.3. Срок хранения на складе покупателя – не более 6 месяцев со дня отгрузки секции изготовителем для действующих и не более 9 месяцев для строящихся предприятий, при соблюдении условий хранения, приведённых в п.п. 11.1.1 и 11.1.2 настоящего ПС и РЭ.

8.4. По истечении назначенных сроков службы или хранения, секция выводится из эксплуатации и принимается решение об утилизации, или проверке, или ремонте, с установлением новых назначенных сроках службы, хранения и ресурсов.

В случае принятия решения об утилизации, необходимо привести секцию в состояние, которое исключит возможность использования секции как по назначению, так и не по назначению.

9. Свидетельство о приёмке

Секция поворотная СП90-1(внешняя), №_____

Соответствует требованиям ТУ5151-009-01438786-04 и признана годной для эксплуатации.

Дата выпуска: _____

Изделие принял: _____

2. Характеристики секции

Таблица 1

НАИМЕНОВАНИЕ	ЗНАЧЕНИЕ
1. Угол поворота линии самообслуживания (во внешнюю сторону, со стороны потребителя)	90^0
2. Габаритные размеры, мм:	
длина	1590
ширина без направляющих для подносов	580
ширина с направляющими для подносов	915
высота до стола	870
3. Масса, кг, не более	45

3. Комплект поставки

Таблица 2

НАИМЕНОВАНИЕ	КОЛ.
1. Секция поворотная СП90-1 (внешняя)	1
2. Опоры (ножки)	3
3. Направляющие для подносов (в сборе с кронштейнами)	1
4. Планка	1
5. Паспорт и инструкция по монтажу	1

4. Устройство секции

Секция представляет собой каркас, облицованный панелями. Сверху каркас накрыт столешницей. Секция оснащена направляющими для установки подносов.

Все наружные узлы и детали секции изготовлены из нержавеющей стали.

5. Меры безопасности

5.1 Установка, монтаж, техническое обслуживание и ремонт секции должны производиться специалистами по монтажу и ремонту торгово - технологического оборудования.

5.2 Обслуживающий персонал должен пройти инструктаж по охране труда на рабочем месте, ознакомиться и выполнять требования данного руководства по эксплуатации.

Секция не предназначена для использования лицами (включая детей) с пониженными физическими, психическими или умственными способностями или при отсутствии у них опыта или знаний, если они не находятся под контролем или не проинструктированы об использовании секции лицом, ответственным за их безопасность.

6. Монтаж и сборка секции

6.1 Работы должны производиться специалистами по монтажу и ремонту торгово – технологического оборудования.

6.2 Проверить состояние упаковки, распаковать секцию, произвести внешний осмотр, ознакомиться с содержанием паспорта и инструкции по монтажу, проверить комплектность (см. табл.2).

6.3 Снять секцию с основания упаковки, для чего необходимо снизу отвернуть две гайки М24, крепящие секцию к основанию.

ПРИМЕЧАНИЕ: поверхности секции, с целью сохранения внешнего вида при транспортировании и монтаже, защищены плёнкой, которую, перед началом эксплуатации, необходимо аккуратно удалить.

6.4 Схема сборки секции приведена на рис. 2.

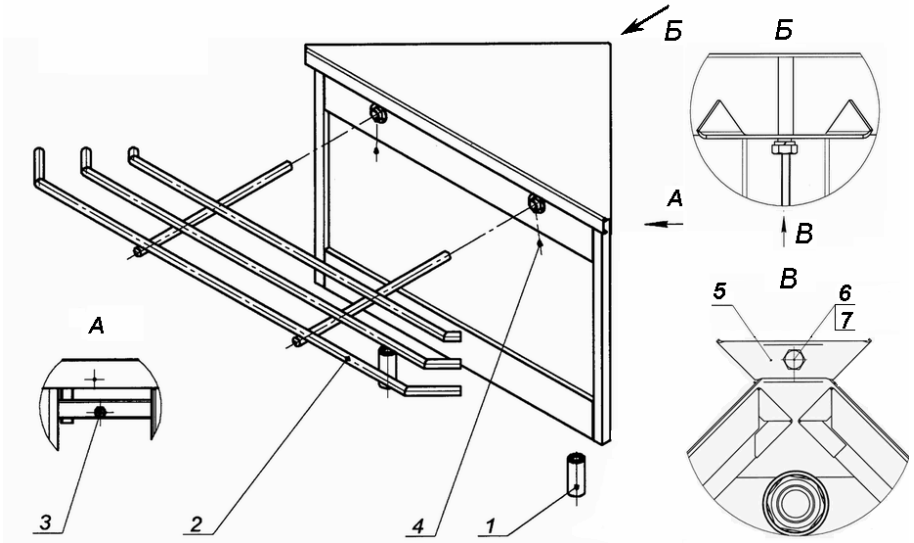

Рис. 2

1. Опора
2. Направляющие для подносов
3. Болты крепления кронштейнов направляющих для подносов к каркасу
4. Винты на фланцах
5. Планка
6. Болт М8
7. Шайба Ø8мм

6.4.1 Сборку секции рекомендуем производить в следующем порядке:

- навернуть опоры (1) на болты основания каркаса секции;
- вставить в отверстия фланцев, на лицевой панели, кронштейны направляющих для подносов (2) до упора, немного вывернув болты крепления кронштейнов направляющих к каркасу (болты расположены под столешницей, справа и слева – вид А).

Для установки и регулировки, направляющих по габариту секции, необходимо немного ослабить винты крепления направляющих труб к кронштейнам направляющих;

- закрепить кронштейны направляющих, затянув болты крепления кронштейнов направляющих к каркасу (3) и винты на фланцах (4);
- установить секцию на место эксплуатации;
- при помощи опор, произвести регулировку:
  - горизонтального положения столешницы;
  - высоты столешницы (870мм от уровня пола);
- соединить направляющие соседних модулей при помощи соединительных муфт (входят в комплект поставки рядом стоящих модулей);
- затянуть винты крепления направляющих труб к кронштейнам направляющих;
- для надёжного соединения секции с сопрягаемыми модулями, закрепить планку (5), при помощи болта (6) и шайбы (7) на заднем углу столешницы (см. рис.2, виды Б и В);

Сдача секции в эксплуатацию оформляется актом, который подписывают представители ремонтно-монтажной организации и администрации предприятия.

ПРИМЕЧАНИЕ: во избежание царапин, не применяйте при чистке секции металлические предметы и абразивные материалы.

7. Техническое обслуживание

7.1 В процессе эксплуатации необходимо выполнять следующие виды работ по техническому обслуживанию и ремонту секции:

- техническое обслуживание при использовании (ТО) - техническое обслуживание при подготовке к использованию по назначению, использовании по назначению, а также непосредственно после его окончания;
- периодическое техническое обслуживание (ПТО) - техническое обслуживание, выполняемое через установленные в эксплуатационной документации значения наработки или интервалы времени;
- текущий ремонт (ТР) - ремонт, выполняемый для обеспечения или восстановления работоспособности изделия и состоящий в замене и (или) восстановлении отдельных частей.

Периодичность обслуживания:

ТО – ежедневно, выполняется обслуживающим персоналом;

ПТО – 1 месяц, выполняется специалистами по монтажу и ремонту тор-