5. Рис.5: установить планки (6) в пазы профилей длинных (4) и закрепить профили короткие (5) на противоположной стойке (2), при помощи болтов, гаек и шайб (8, 9, 11). Окончательно затянуть все гайки (9).

6. Рис.6: установить опоры (7) на стойки (2), при помощи гаек (10).

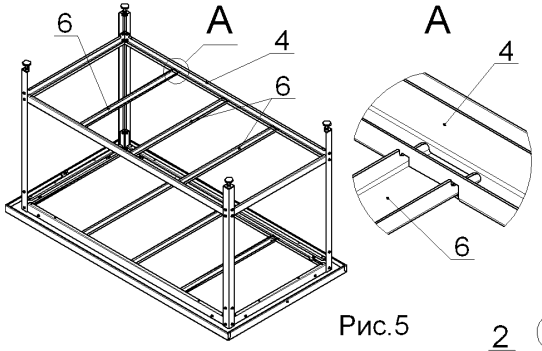

Рис.5

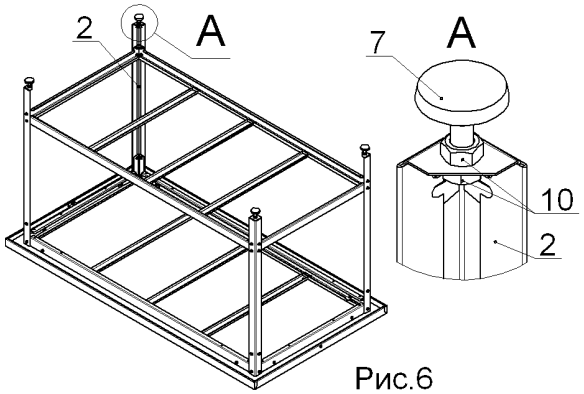

Рис.6

7. Установить стол на место эксплуатации, отрегулировать высоту и уровень при помощи опор (7) и гаек (10), затем гайки (10) затянуть.

5. Свидетельство о приёмке

Стол разделочно-производственный СРП СРПП _____

Стол разделочно-производственный СРП для сбора отходов _____

дата выпуска _____

соответствует требованиям ТУ 5151-010-01438786-04 и признан годным для эксплуатации.

Принято ОТК

АО"Тулаторгтехника"

300004, Россия, г. Тула
ул. Марата, 63
т/ф: (4872) 572-002
www.torgtech.com
E-mail: torgtech.com@yandex.ru

Стол разделочно-производственный
(каркас разборный)

Руководство по применению

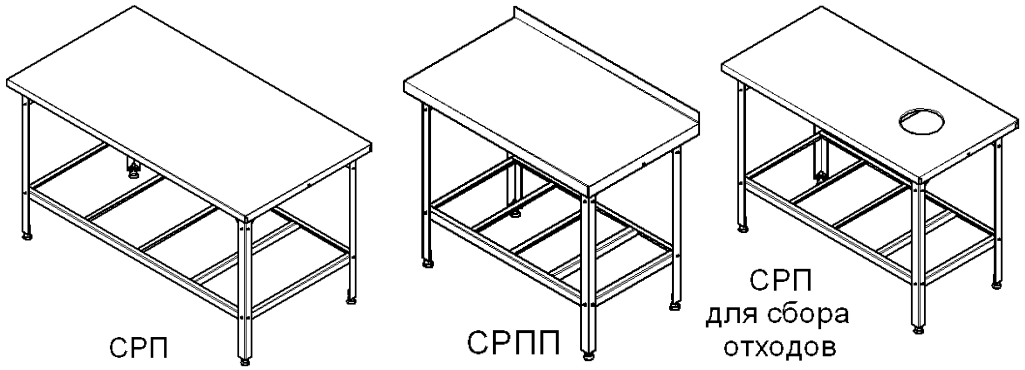

1. Сведения об изделии

Столы разделочно-производственные предназначены для выполнения различных технологических операций на кухнях предприятий общественного питания. Столы поставляются в разобранном виде.

Столешницы столов изготовлены из листовой нержавеющей стали AISI430, толщиной 1мм. Для увеличения жёсткости рабочих поверхностей столов, столешницы усилены подложкой (плита ДСП или ОСП, толщиной 12…20мм).

Столы разделочно-производственные изготавливаются в следующих исполнениях:

- столы островные
- столы пристенные (пристенный борт - вверх, высотой 40мм, по длинной стороне)
- столы для сбора отходов (формованное отверстие в столешнице, диаметром 180мм)

Столы оснащены полками-решётками, расположенными под столешницами.

Каркасы столов изготовлены из оцинкованной листовой, профилированной стали. При сборке, каркасы устанавливаются на винтовые, регулируемые опоры, что позволяет компенсировать неровности пола и изменять высоту столов в диапазоне от 850 до 870мм.

Столы поставляются в 3-х индивидуальных упаковках: столешницы – в бумаге, стойки – в бумаге, комплект метизов и установочных деталей – в п/э пакете или бумаге.

Соответствие столешниц, стоек и комплекта метизов, указано на ярлыках, закреплённых на упаковках столешниц, стоек и комплекта метизов.

Декларация о соответствии столов требованиям технического регламента Таможенного союза ТР ТС 025/2012 «О безопасности мебельной продукции». Регистрационный номер: ЕАЭС N RU Д-RU.КА01.В.17046/19, срок действия с 08.11.2019 по 07.11.2024 г.

2. Размеры столов

Столы СРП (островные) выпускаются следующих габаритных размеров:

Модель	Длина, мм	Ширина, мм	Высота, мм
СРП 650х550	650	550	850…870
СРП 800х600	800	600	
СРП 800х800	800	800	
СРП 1000х600	1000	600	
СРП 1000х800	1000	800	
СРП 1185х600	1185	600	
СРП 1185х800	1185	800	
СРП 1500х600	1500	600	
СРП 1500х800	1500	800	

Столы СРПП (пристенные) выпускаются следующих габаритных размеров:

Модель	Длина, мм	Ширина, мм	Высота, мм
СРПП 650х550	650	550	850…870
СРПП 800х600	800	600	
СРПП 800х800	800	800	
СРПП 1000х600	1000	600	
СРПП 1000х800	1000	800	
СРПП 1185х600	1185	600	
СРПП 1185х800	1185	800	
СРПП 1500х600	1500	600	
СРПП 1500х800	1500	800	

Столы СРП (для сбора отходов) выпускаются следующих габаритных размеров:

Модель	Длина, мм	Ширина, мм	Высота, мм
СРП 650х550	650	550	850…870
СРП 800х600	800	600	
СРП 1000х600	1000	600	
СРП 1000х800	1000	800	
СРП 1185х600	1185	600	

3. Комплект поставки

1	Столешница	1шт.
2	Стойка	4шт.
3	Угольник	8шт.
4	Профиль длинный	2шт.
5	Профиль короткий	2шт.
6	Планка для столов, кроме 650х550	3шт.
	Планка для стола 650х550	1шт.
7	Опора	4шт.
8	Болт М6	40шт.
9	Гайка М6	40шт.
10	Гайка М10 (или М12) для опор	8шт.
11	Шайба пружинная Ø6	40шт.
12	Руководство по применению	1шт.

4. Порядок сборки

Проверить комплектность.

1. Рис.1: установить на столешнице (1) угольники (3), при помощи болтов, гаек и шайб (8, 9, 11), на крайние отверстия, гайки не затягивать.
2. Рис.2: установить на столешнице (1) с угольниками (3) стойки (2), при помощи болтов, гаек и шайб (8, 9, 11), гайки не затягивать

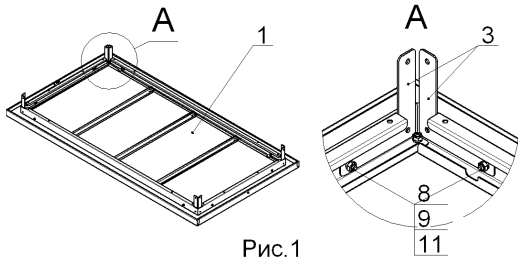

Рис.1

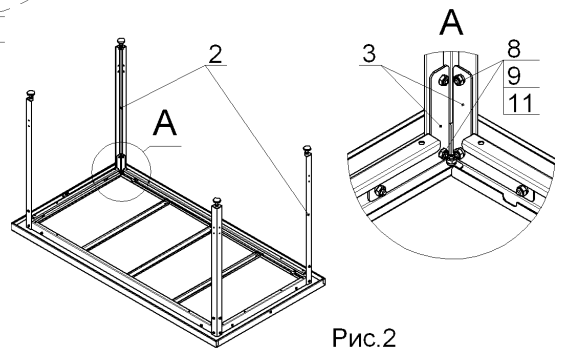

Рис.2

3. Рис.3: установить на стойки (2) профили длинные (4), при помощи болтов, гаек и шайб (8, 9, 11), гайки не затягивать.
4. Рис.4: установить на стойки (2) профили короткие (5), при помощи болтов, гаек и шайб (8, 9, 11), закрепив их на 1-ой стойке, гайки не затягивать.

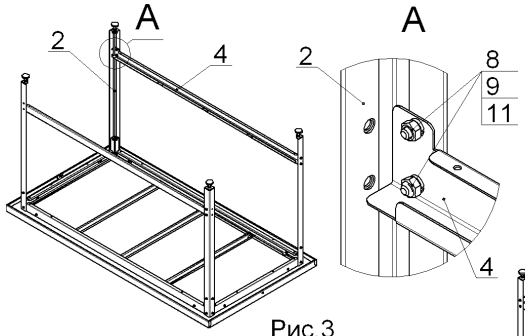

Рис.3

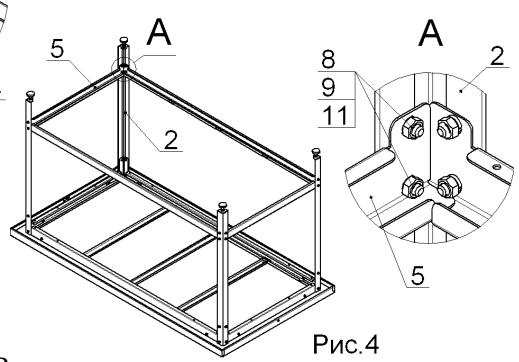

Рис.4