5. Окончательно затянуть все гайки. Установить на стойки (1) опоры (5), при помощи гаек (8), как показано на виде А. Перевернуть мойку вместе с каркасом.

Установить ванну моечную на место постоянной эксплуатации, отрегулировать по высоте и уровню при помощи опор (5).

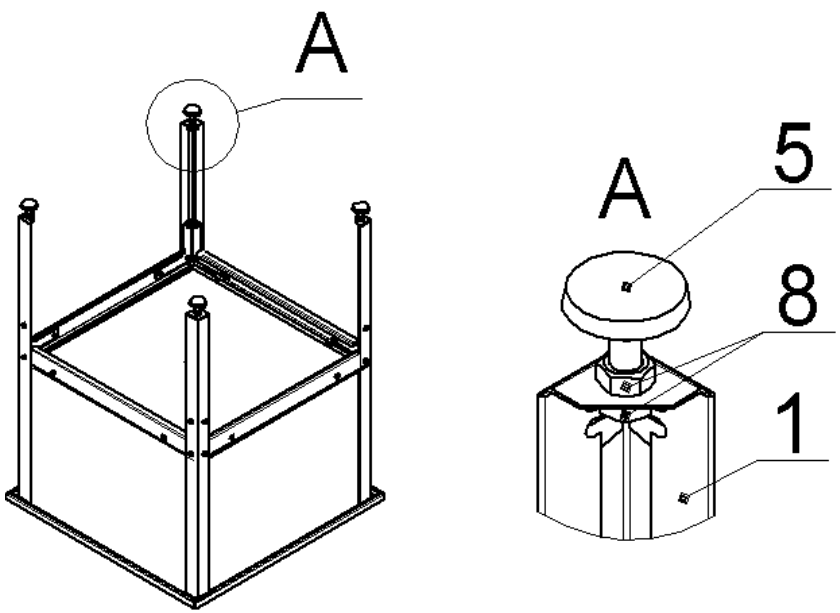

Рис.3

5. Свидетельство о приёмке

Ванна моечная ВМ _____

дата выпуска _____

соответствует требованиям ТУ 5151-010-01438786-04 и признана годной для эксплуатации.

Принято ОТК

Ванна моечная, 1-х секционная ВМ/1

Руководство по применению

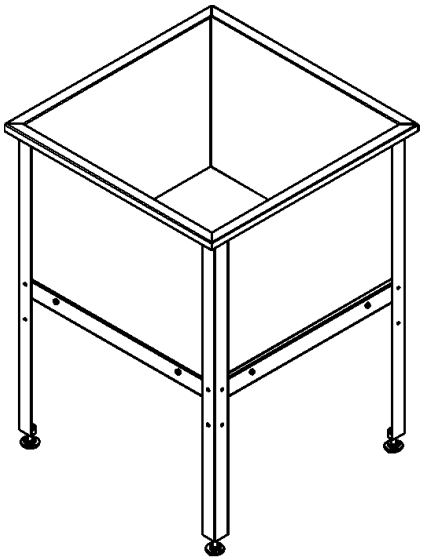

Изготовитель:

АО "Тулаторгтехника"

300004, Россия, г. Тула
ул. Марата, 63
т/ф: (4872) 572-002
www.torgtech.com
E-mail: torgtech.com@yandex.ru

1. Сведения об изделии

Ванны моечные предназначены для эксплуатации на кухнях предприятий общественного питания. Ванны моечные представляют собой модульную конструкцию и поставляются в разобранном виде.

Моечные ёмкости (мойки) сварены из листовой нержавеющей стали AISI430, толщиной 1мм, ширина бортов – 30мм. На дне моечной ёмкости выполнено формованное отверстие, диаметром 50мм для установки сифона или выпускной системы с разрывом струи. Моечные ёмкости поставляются в индивидуальной упаковке. Сифоны в комплект поставки не входят.

Каркасы ванн моечных изготовлены из оцинкованной, листовой, профилированной стали. При сборке, каркасы устанавливаются на винтовые, регулируемые опоры, что позволяет компенсировать неровности пола и изменять высоту установки моечных ёмкостей в диапазоне от 850 до 870мм. Каркасы поставляются в индивидуальной упаковке – бумаге, с комплектом метизов и установочных деталей для сборки на месте эксплуатации.

Соответствие моечных ёмкостей каркасу для них, указано на ярлыках, закреплённых на упаковках ёмкостей и каркаса.

2. Размеры ванн моечных 1-но секционных

Ванны моечные 2-х секционные выпускаются следующих габаритных размеров:

Модель	Длина, мм	Ширина, мм	Высота, мм	Глубина, мм
ВМ 500/1 х 300	500	500	850…870	300
ВМ 530/1 х 300	530	530		300
ВМ 530/1 х 400	530	530		400
ВМ 630/1 х 300	630	630		300
ВМ 630/1 х 400	630	630		400
ВМ 700/1 х 430	700	700		430
ВМ 800/1 х 500	800	800		500

3. Комплект поставки

	Мойка	1шт.
1	Стойка	4шт.
2	Угольник	8шт.
3	Профиль короткий	2шт.
4	Профиль длинный	2шт.
5	Опора	4шт.
6	Болт М6	24шт.
7	Гайка М6	24шт.
8	Гайка М10 (или М12) для опор	8шт.
9	Шайба пружинная Ø6	24шт.
10	Руководство по применению	1шт.

4. Порядок сборки

1. Проверить комплектность.
2. Рис.1: установить мойку на ровную поверхность, как показано на виде Б (в таком положении удобно производить сборку – дно мойки используется для поддержки профилей коротких).
3. Закрепить профиль короткий (3) и угольники (2) на стойках (1), при помощи болтов (6), гаек (7) и шайб (9), как показано на виде А (гайки окончательно не затягивать). В такой же последовательности собрать вторую боковую рамку каркаса.

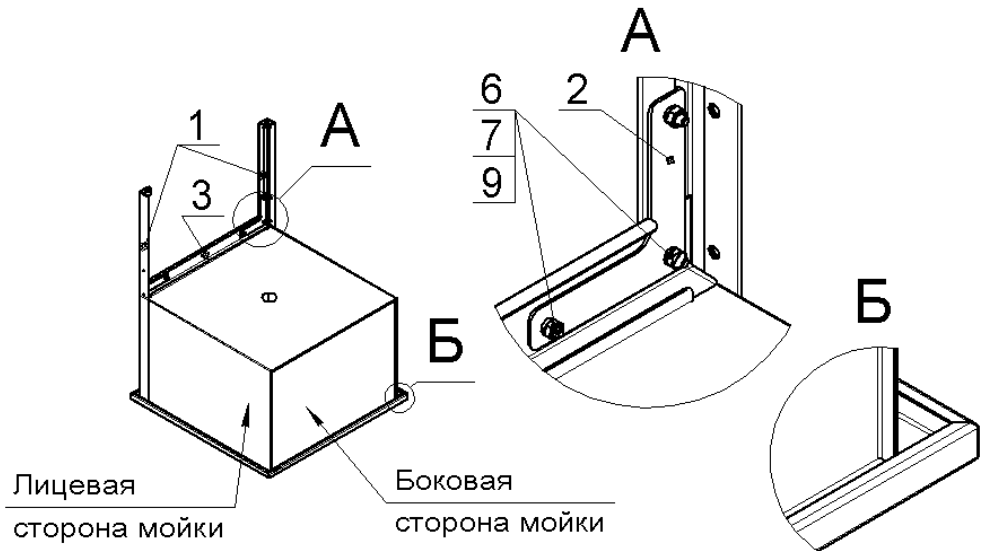

Рис.1

4. Рис.2: на профили короткие (3) положить профили длинные (4) так, как показано на виде А, закрепить профили длинные (4) и угольники (2) на стойках (1), при помощи болтов (6), гаек (7) и шайб (9), как показано на виде А (гайки окончательно не затягивать).

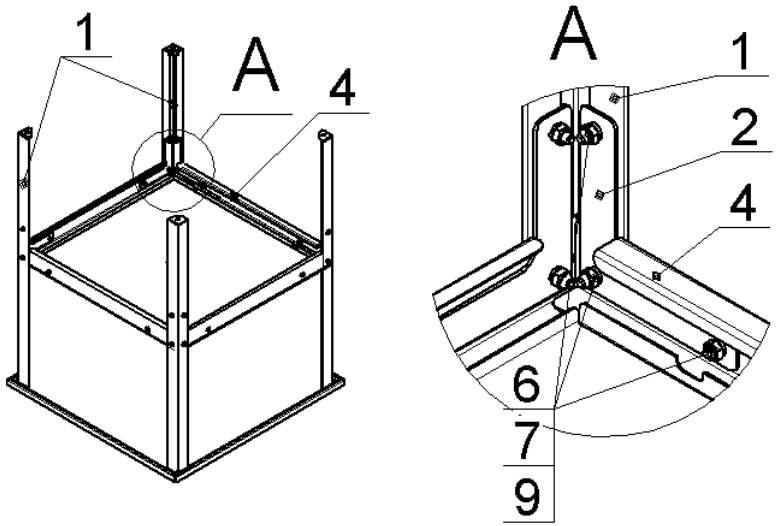

Рис.2