5. Рис.3: снизу, между мойками, установить фиксаторы моек (6) так, что бы резьбовые части болтов фиксаторов попали в пазы на швеллерах (5), а борта фиксаторов прижали отбортовки боковых сторон моек к швеллерам (5), и закрепить фиксаторы моек (6) на швеллерах (5), при помощи гаек (9) и шайб (11 и 12), как показано на виде А. Окончательно затянуть все гайки. Установить на стойки (1) опоры (7), при помощи гаек (10), как показано на виде Б. Перевернуть мойки вместе с каркасом.

Установить ванну моечную на место постоянной эксплуатации, отрегулировать по высоте и уровню при помощи опор (10).

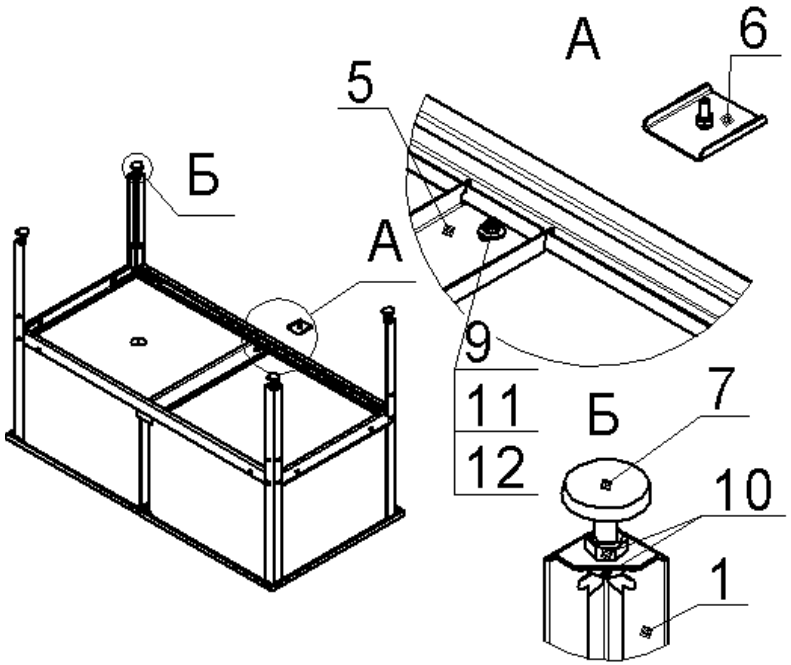

Рис.3

5. Свидетельство о приёмке

Ванна моечная ВМ _____

дата выпуска _____

соответствует требованиям ТУ 5151-010-01438786-04 и признана годной для эксплуатации.

Принято ОТК

Ванна моечная, 2-х секционная ВМ/2

Руководство по применению

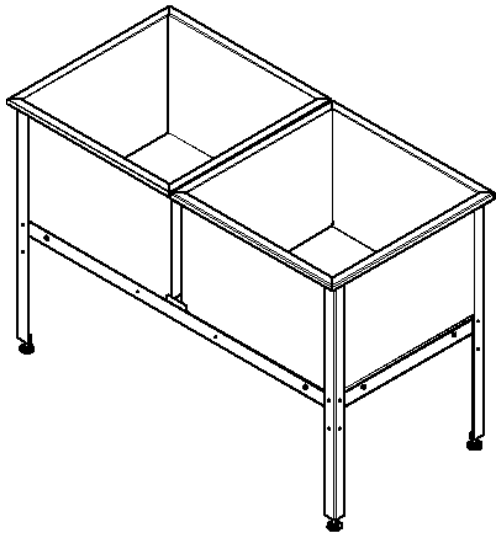

Изготовитель:

АО "Тулаторгтехника"

300004, Россия, г. Тула
ул. Марата, 63
т/ф: (4872) 572-002
www.torgtech.com
E-mail: torgtech.com@yandex.ru

1. Сведения об изделии

Ванны моечные предназначены для эксплуатации на кухнях предприятий общественного питания. Ванны моечные представляют собой модульную конструкцию и поставляются в разобранном виде.

Моечные ёмкости (мойки) сварены из листовой нержавеющей стали AISI430, толщиной 1мм, ширина бортов – 30мм. На дне моечной ёмкости выполнено формованное отверстие, диаметром 50мм для установки сифона или выпускной системы с разрывом струи. Моечные ёмкости поставляются в индивидуальной упаковке. Сифоны в комплект поставки не входят.

Каркасы ванн моечных изготовлены из оцинкованной, листовой, профилированной стали. При сборке, каркасы устанавливаются на винтовые, регулируемые опоры, что позволяет компенсировать неровности пола и изменять высоту установки моечных ёмкостей в диапазоне от 850 до 870мм. Каркасы поставляются в индивидуальной упаковке – бумаге, с комплектом метизов и установочных деталей для сборки на месте эксплуатации.

Соответствие моечных ёмкостей каркасу для них, указано на ярлыках, закреплённых на упаковках ёмкостей и каркаса.

2. Размеры ванн моечных 2-х секционных

Ванны моечные 2-х секционные выпускаются следующих габаритных размеров:

Модель	Длина, мм	Ширина, мм	Высота, мм	Глубина, мм
ВМ 500/2 х 300	1000	500	850…870	300
ВМ 530/2 х 300	1060	530		300
ВМ 530/2 х 400	1060	530		400
ВМ 630/2 х 300	1260	630		300
ВМ 630/2 х 400	1260	630		400
ВМ 700/2 х 430	1400	700		430
ВМ 800/2 х 500	1600	800		500

3. Комплект поставки

	Мойка	2шт.
1	Стойка	4шт.
2	Угольник	8шт.
3	Профиль короткий	2шт.
4	Профиль длинный	2шт.
5	Швеллер	1шт.
6	Фиксатор моек	2шт.
7	Опора	4шт.
8	Болт М6	24шт.
9	Гайка М6	26шт.
10	Гайка М10 (или М12) для опор	8шт.
11	Шайба увеличенная Ø6	2шт.
12	Шайба пружинная Ø6	26шт.
13	Руководство по применению	1шт.

4. Порядок сборки

1. Проверить комплектность.
2. Рис.1: установить мойки на ровную поверхность, как показано на виде Б (в таком положении удобно производить сборку – дно моек используется для поддержки профилей коротких).
3. Закрепить профиль короткий (3) и угольники (2) на стойках (1), при помощи болтов (8), гаек (9) и шайб (12), как показано на виде А (гайки окончательно не затягивать). В такой же последовательности собрать вторую боковую рамку каркаса.

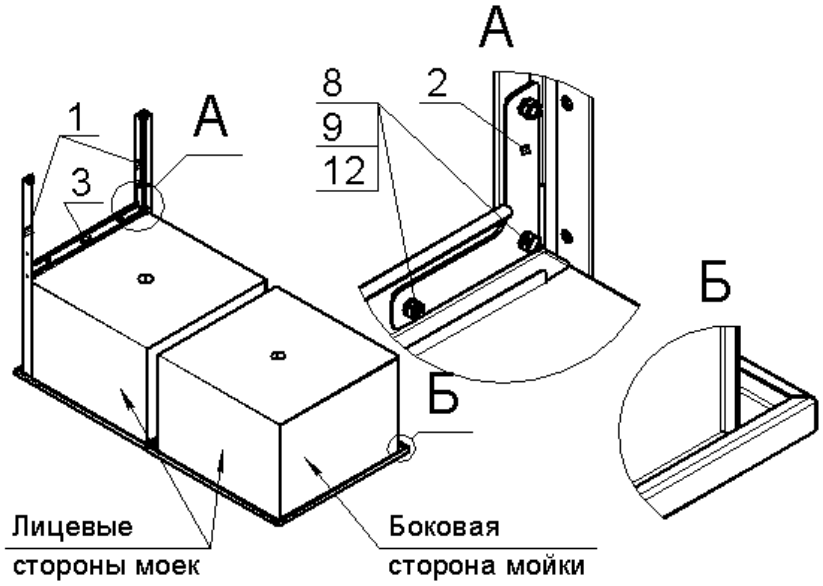

Рис.1

4. Рис.2: на дно моек положить швеллеры (5), на профили короткие (3) и на швеллеры (5) положить профили длинные (4) так, что бы борта швеллеров (5) попали в пазы профилей длинных (4), как показано на виде А, закрепить профили длинные (4) и угольники (2) на стойках (1), при помощи болтов (8), гаек (9) и шайб (12), как показано на виде Б (гайки окончательно не затягивать).

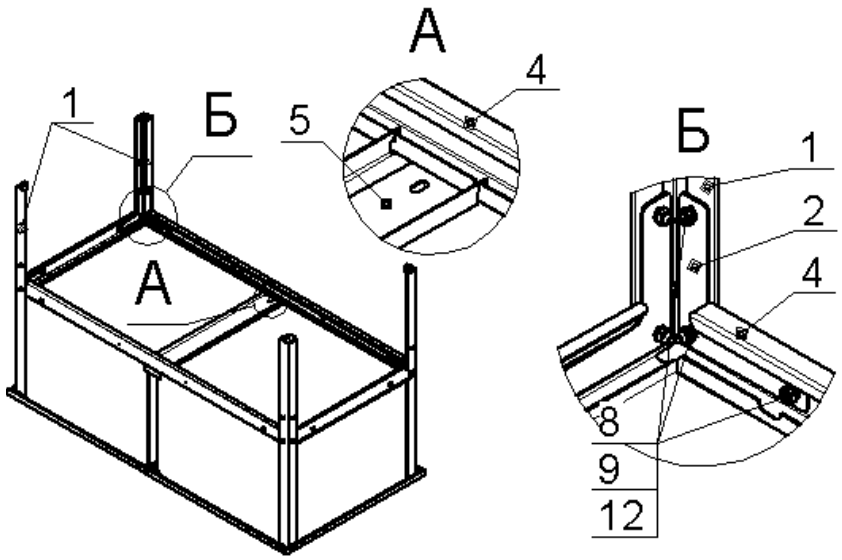

Рис.2