АО "Тулаторгтехника"
300004, Россия, г. Тула, ул. Марата, 63
тел./факс: (4872) 25-34-10,
25-18-52
тел: (4872) 57-20-02
www.torgtech.com
E-mail: torgtech.com@yandex.ru
sales@torgtech.com

Подставка ПКС 560 для печей подовых, типа ППЭ 800 инструкция по сборке

1. Сведения об изделии

Подставка предназначена для установки на неё печей подовых ППЭ 800 в 3 яруса (высота загрузки нижней печи – 560мм, средней печи – 1020мм и верхней печи – 1490мм).

Подставка поставляется в разобранном виде, в отдельной транспортной упаковке, и может быть упакована в коробку из гофрокартона, или бумагу, или стретч плёнку.

Несущие детали каркаса подставки и сегменты полки изготовлены из листовой оцинкованной стали.

2. Комплект поставки

Поз.	Наименование	Кол. шт.	Примечания
1	Профиль лицевой, верхний	2	890 мм
2	Профиль боковой, верхний	2	944 мм
3	Профиль лицевой, нижний	2	882мм (с резьбовыми втулками)
4	Профиль боковой, нижний	2	939 мм
5	Профиль поддержки сегментов полки	1	714 мм
6	Стойка (наружная)	4	421 мм
7	Стойка (внутренняя)	4	425 мм (с резьбовой втулкой для опоры)
8	Угольник	12	
9	Сегмент полки боковой	2	
10	Сегмент полки центральный	4	
11	Болт М6	48	
12	Болт М8	16	крепление колёс
13	Винт М5	12	крепление сегментов полки
14	Гайка М6	48	
15	Гайка М8	16	крепление колёс
16	Шайба пружинная Ø6мм	48	
17	Шайба пружинная Ø8мм	16	крепление колёс
18	Колесо поворотное	4	
19	Опора регулируемая	4	
20	Болт М8 х 90 с гайкой М8	4	для перемещения секций печи

3. Порядок сборки

1. Проверить комплектность.
2. Ввернуть в резьбовые втулки стоек (поз.7) регулируемые опоры поз.19.
3. Собрать стойки, поз.6 и 7 с профилями боковыми, нижними, поз.4 (939мм), используя угольники, поз.8, и закрепить их болтами М6, гайками и шайбами, поз.11, 14 и 16, гайки не затягивать, как показано на рис.1:

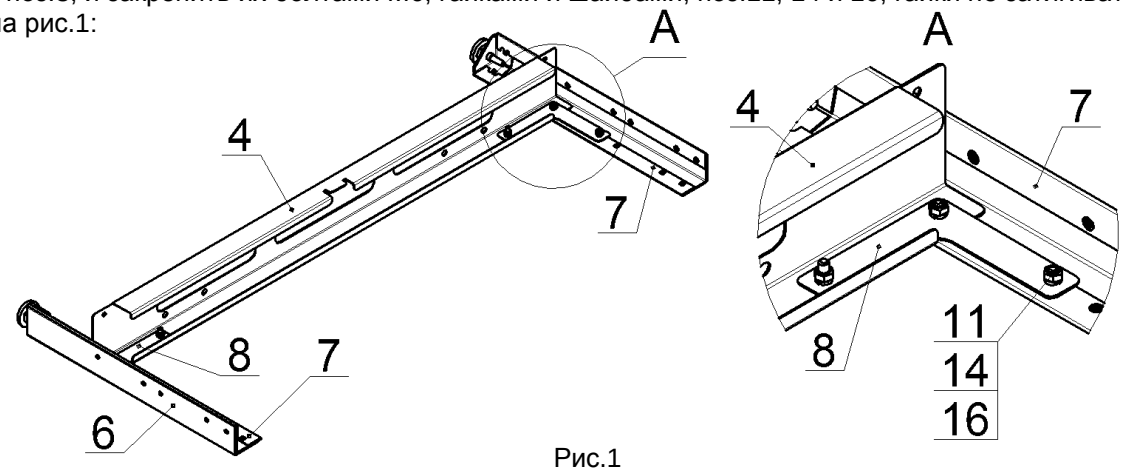

Рис.1

4. Собрать профили лицевые, нижние, поз.3 (882мм) с угольниками, поз.8 при помощи болтов, гаек и шайб, поз.11, 14 и 16, гайки не затягивать, как показано на рис.2:

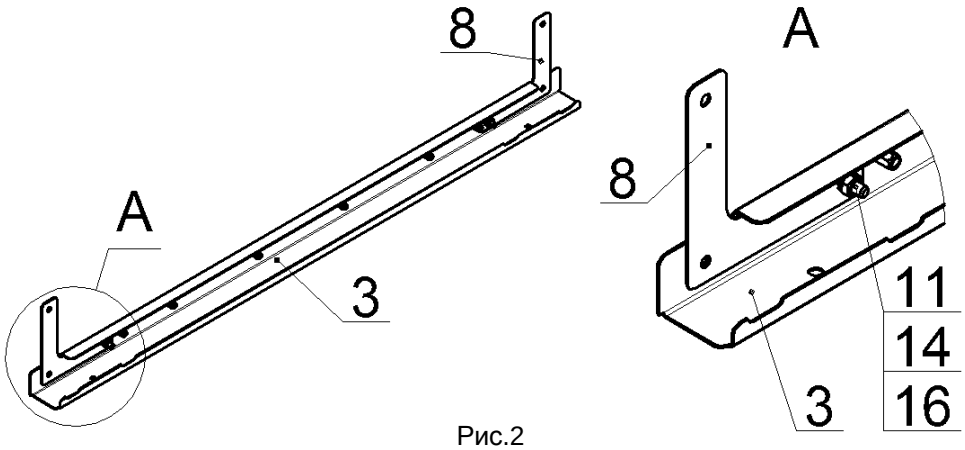

Рис.2

5. Собрать узлы (рис.1 и рис.2) при помощи болтов, гаек и шайб, поз. 11,14 и 16, гайки не затягивать, как показано на рис.3:.

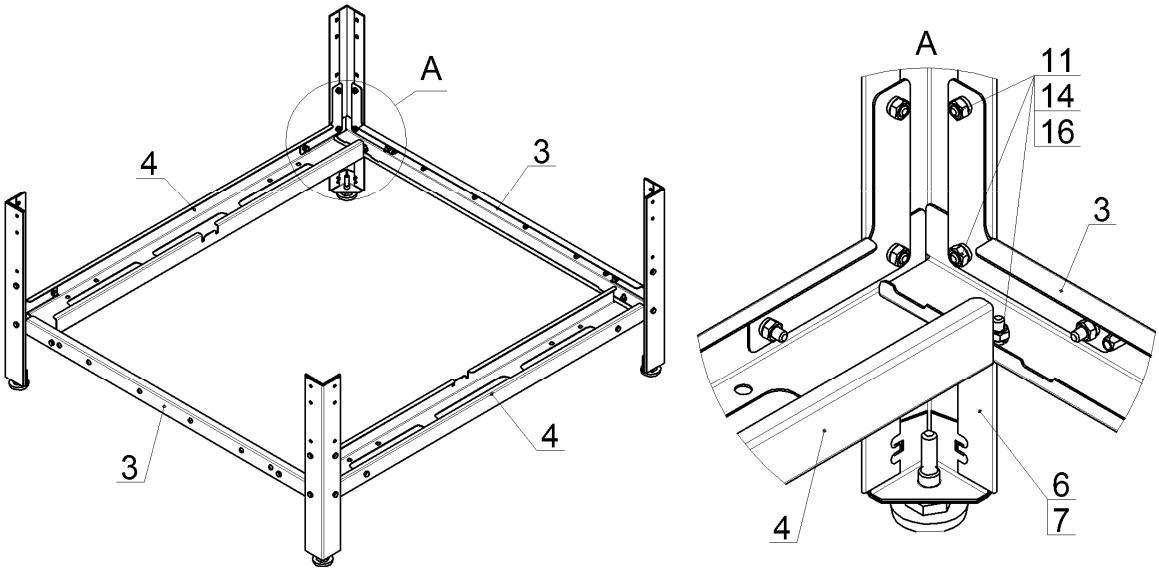

Рис.3

6. Собрать профили боковые верхние, поз.2 (944мм) с угольниками, поз.8 при помощи болтов, гаек и шайб, поз.11, 14 и 16, гайки не затягивать, как показано на рис.4:

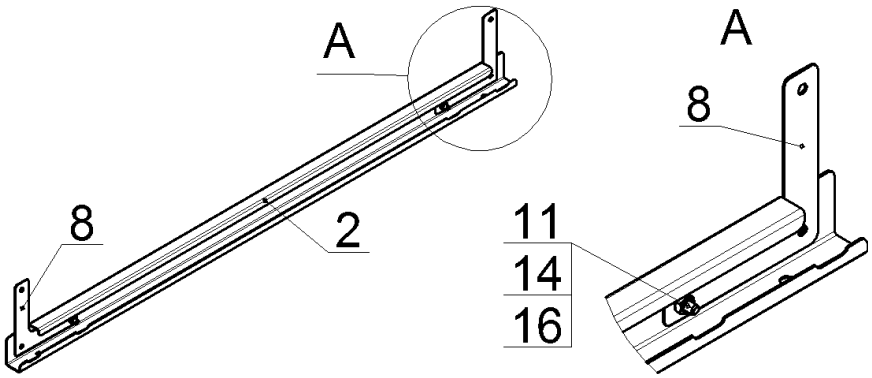

Рис.4

7. Закрепить узлы (рис.4) на стойках поз.6 и 7 болтами, гайками и шайбами поз.11, 14 и 16, гайки не затягивать. Закрепить на профилях боковых нижних поз.4 колёса поворотные поз.18 ботами, гайками и шайбами поз.12, 15 и 17, гайки поз.15 затянуть, как показано на рис.5:

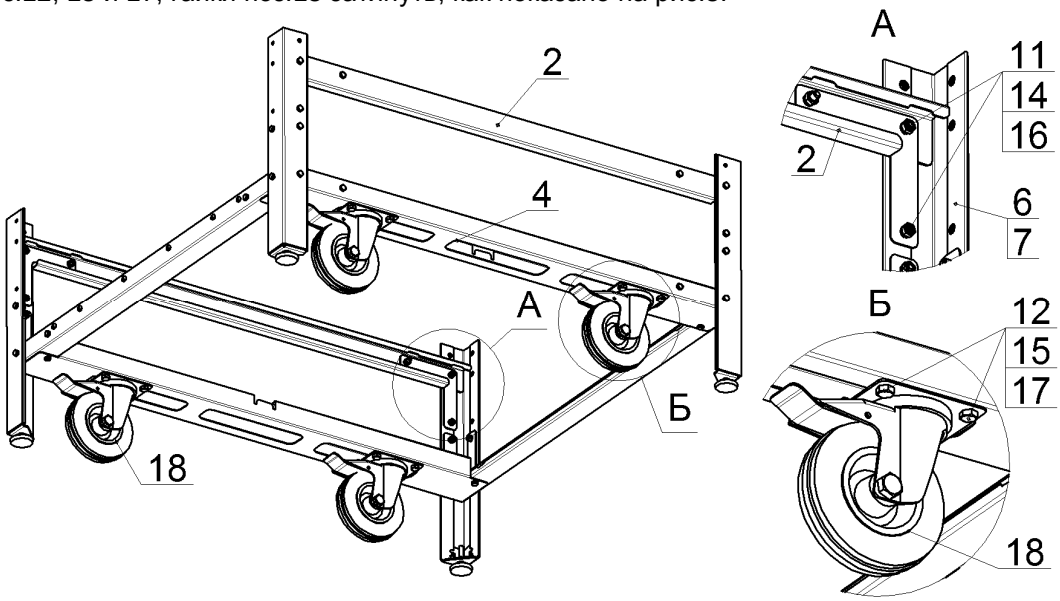

Рис.5

8. Закрепить профили лицевые верхние поз.1 (890мм) на стойках поз.6 и 7 и на профилях боковых верхних поз.2 (944мм) болтами, гайками и шайбами поз.11, 14 и 16, гайки не затягивать, как показано на рис.6.. Вложить в пазы на профилях боковых, нижних, поз 4 профиль поддержки сегментов полки поз.5, как показано на рис.6. Проверить равенство диагоналей. Затянуть все гайки:

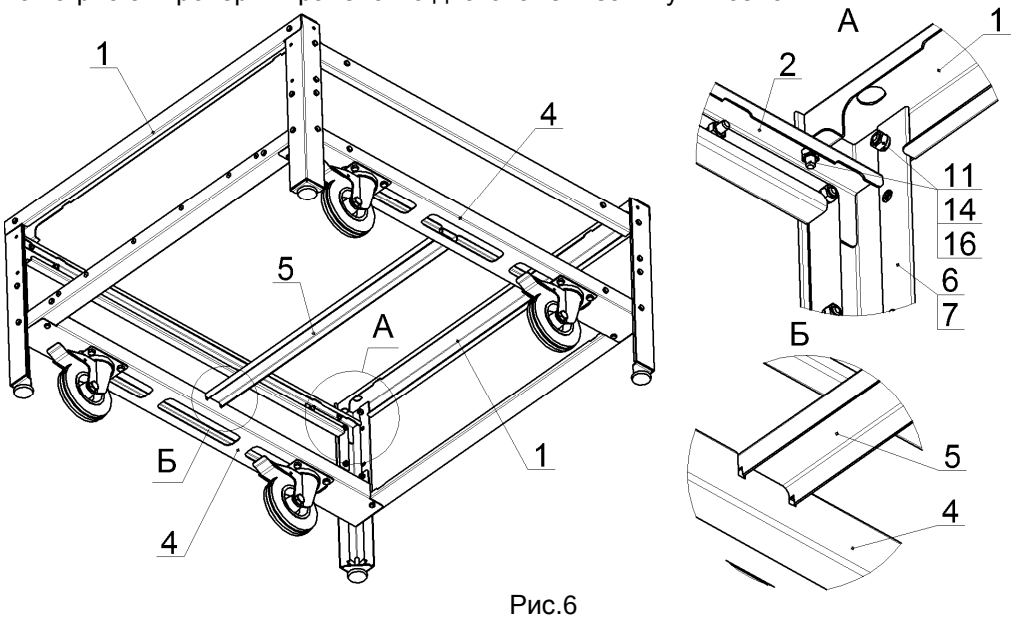

Рис.6

9. Закрепить винтами М5 поз.13 на профилях лицевых нижних поз.3 сегменты полки боковые поз.9 и сегменты полки центральные поз.10, как показано на рис.7. Проверить равенство диагоналей. Окончательно затянуть все гайки и винты:

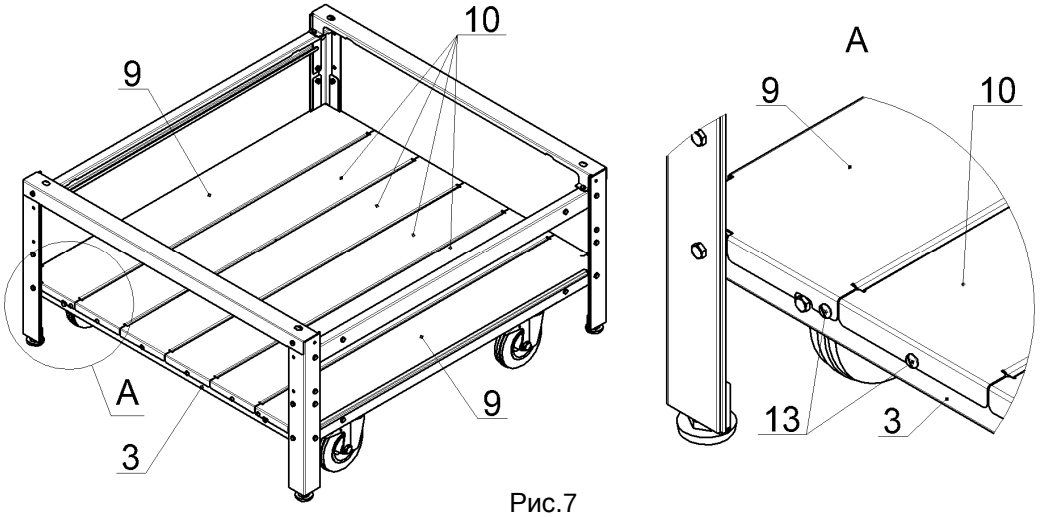

Рис.7

10. Для перемещения и установки печей на подставку, необходимо ввернуть, на 15…20мм болты М8х90 с навёрнутыми гайками (поз.20 из комплекта подставки) в резьбовые отв. на нижних углах печи, законтрить гайки М8 и, берясь за болты ближе к гайкам, перемещать печь, как показано на рис.8:

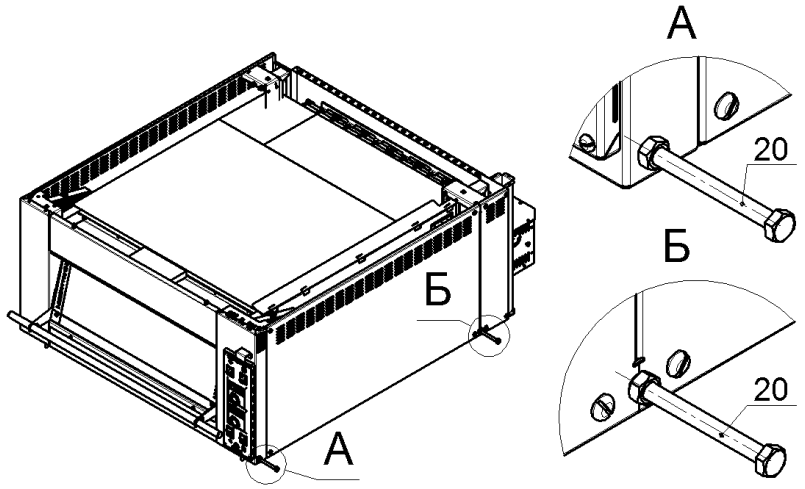

Рис.8

11. Установить нижнюю печь (без крышки) на подставку так, что бы концы 4-х шпилек М8 на углах печи попали в отверстия профилей лицевых, верхних, поз.1 подставки, как показано на рис.9:

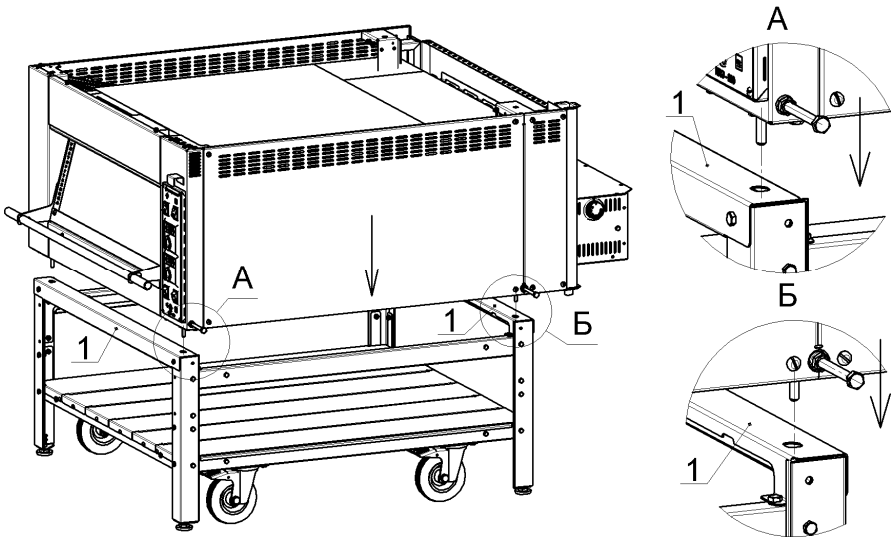

Рис.9

12. Установить печь (без крышки) вторым ярусом на нижнюю так, что бы концы 4-х шпилек М8 на углах устанавливаемой печи попали в отверстия на нижней печи.

13. Установить верхнюю печь (с крышкой) третьим ярусом так, что бы концы 4-х шпилек М8 на углах устанавливаемой печи попали в отверстия на нижестоящей печи, как показано на рис.10:

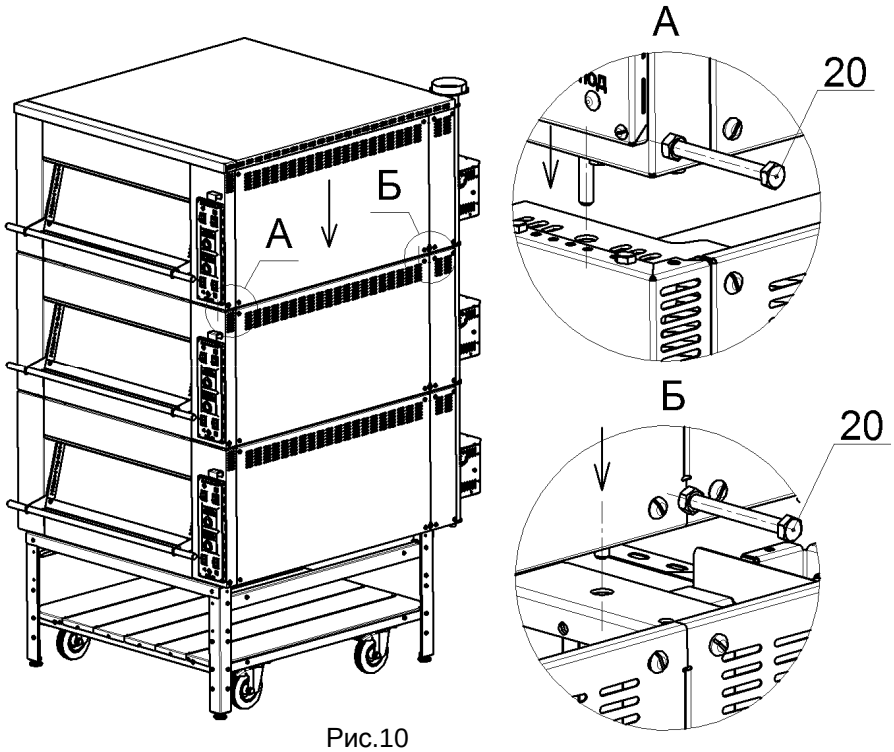

Рис.10

4. Свидетельство о приёмке

Подставка ПКС 560, для печей подовых, типа ППЭ-800

дата выпуска _____

соответствует требованиям ТУ 5151-002-01438786-03, комплекта КД и признана годной для эксплуатации.

Принято ОТК

Установка на подставку ПКС 900 2-х секций подовой печи ППЭ-800:

12. Установить нижнюю секцию печи (без крышки) на подставку, как показано в п.11. Вывернуть 4 болта М8х90 из отв. нижней секции печи и ввернуть, на 15…20мм болты М8х90 с навёрнутыми гайками (поз.20 из комплекта подставки) в резьбовые отв. на нижних углах верхней секции печи, законтрить гайки М8.

Установить верхнюю секцию печи (с крышкой) на нижнюю секцию печи так, что бы концы 4-х шпилек М8 на углах верхней печи попали в отверстия на нижней секции, как показано на рис.12:

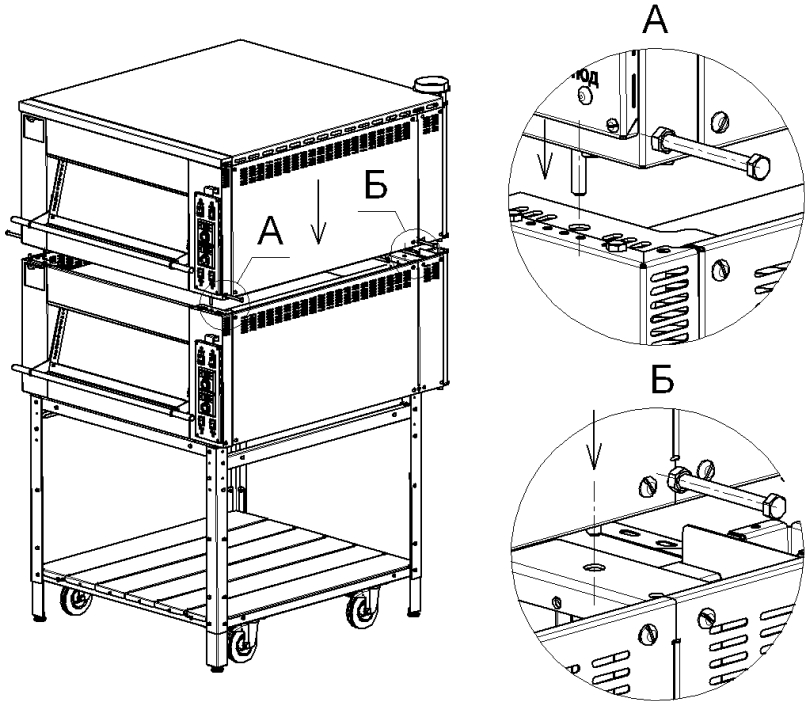

Рис.12

4. Свидетельство о приёмке

Подставка, ПКС 900-1100, для печей подовых, типа ППЭ-800

дата выпуска _____

соответствует требованиям ТУ 5151-002-01438786-03, комплекта КД и признана годной для эксплуатации.

Принято ОТК

АО "Тулаторгтехника"
300004, Россия, г. Тула, ул. Марата, 63
т/ф: (4872) 572-002
www.torgtech.com
E-mail: torgtech.com@yandex.ru

Подставка ПКС 900-1100 для печей подовых, типа ППЭ-800 инструкция по сборке

1. Сведения об изделии

Подставка универсальная и, в зависимости от сборки стоек, обеспечивает высоту загрузки нижней секции печи от уровня пола на 900мм или 1100мм.

Подставка предназначена для установки на неё печей подовых ППЭ-800-1с (высота загрузки печи 1100мм – далее ПКС 1100) или ППЭ-800-2с (высота загрузки нижней секции печи 900мм – далее ПКС 900).

Подставка поставляется в комплекте с печью, в разобранном виде, в отдельной транспортной упаковке, и может быть упакована в коробку из гофрокартона, или бумагу, или стретч плёнку.

Несущие детали каркаса подставки и сегменты полки изготовлены из листовой оцинкованной стали.

2. Комплект поставки

Поз.	Наименование	Кол. шт.	Примечания
1	Профиль лицевой, верхний	2	890 мм
2	Профиль боковой, верхний	2	944 мм
3	Профиль лицевой, нижний	2	882мм (с резьбовыми втулками)
4	Профиль боковой, нижний	2	939 мм
5	Профиль поддержки сегментов полки	1	714 мм
6	Стойка (верхняя часть)	4	647 мм
7	Стойка (нижняя часть)	4	470 мм
8	Угольник	16	
9	Сегмент полки боковой	2	
10	Сегмент полки центральный	4	
11	Болт М6	72	
12	Болт М8	16	крепление колёс
13	Винт М5	12	крепление сегментов полки
14	Гайка М6	72	
15	Гайка М8	16	крепление колёс
16	Шайба пружинная Ø6мм	72	
17	Шайба пружинная Ø8мм	16	крепление колёс
18	Колесо поворотное	4	
19	Опора регулируемая	4	
20	Болт М8 х 90 с гайкой М8	4	для перемещения секций печи

3. Порядок сборки

Проверить комплектность.

Ввернуть в резьбовые отверстия стоек (поз.7) регулируемые опоры поз.19.

1. В зависимости от высоты собираемой подставки, собрать стойки, как показано на рис.1 (для ПКС 900 - использовать по 2 болта, гайки и шайбы поз.11, 14 и 16 – длина собранной стойки 766мм) и на рис.1.1 (для ПКС 1100 – использовать по 4 болта, гайки и шайбы поз.11, 14 и 16 – длина собранной стойки 966мм)

длина стойки 766мм

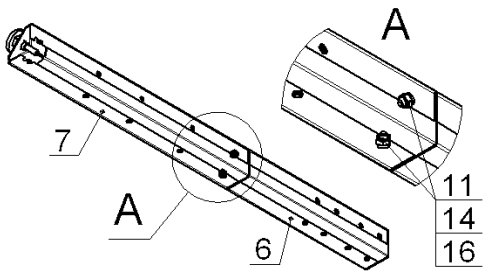

Рис.1

длина стойки 966мм

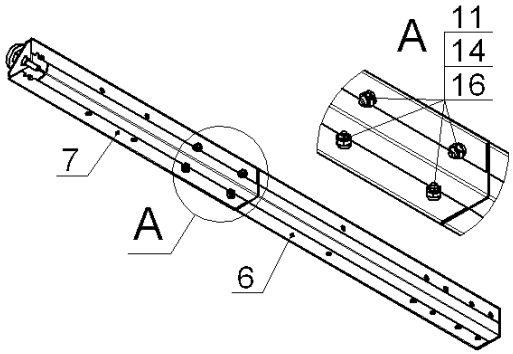

Рис.1.1

10. Для перемещения и установки печи на подставку, необходимо ввернуть, на 15…20мм болты М8х90 с навёрнутыми гайками (поз.20 из комплекта подставки) в резьбовые отв. на нижних углах печи, законтрить гайки М8, как показано на рис.10 и, берясь за болты ближе к гайкам, перемещать печь.

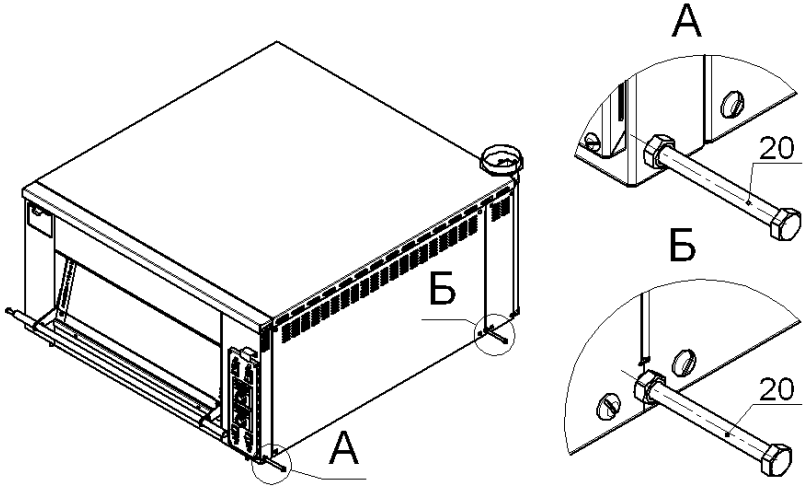

Рис.10

11. Установить печь на подставку ПКС 1100 так, что бы концы 4-х шпилек М8 на углах печи попали в отверстия профилей лицевых, верхних, поз.1, как показано на рис.11:

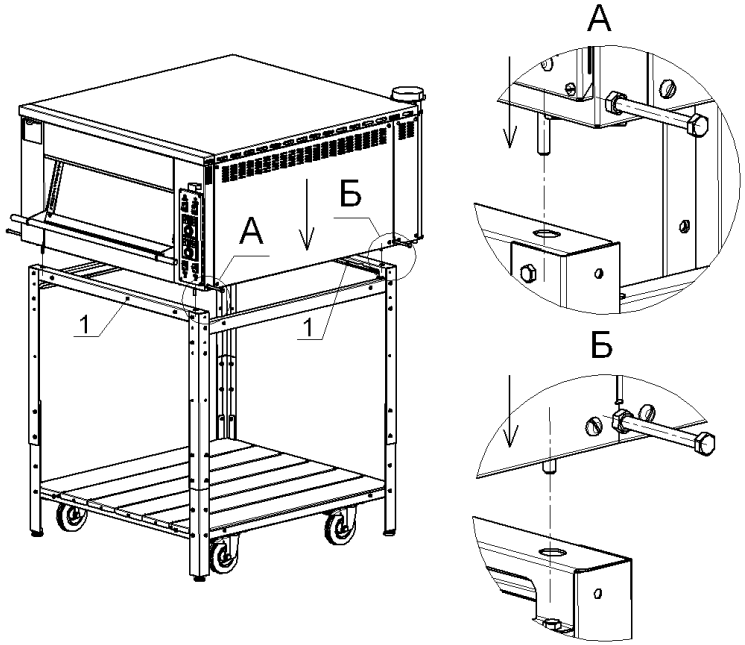

Рис.11

8. Перевернуть подставку, поставив её на опоры или колёса. Вложить в пазы на профилях боковых, нижних, поз 4 профиль поддержки полки, поз.5, как показано на рис.8. Проверить равенство диагоналей. Окончательно затянуть все гайки:

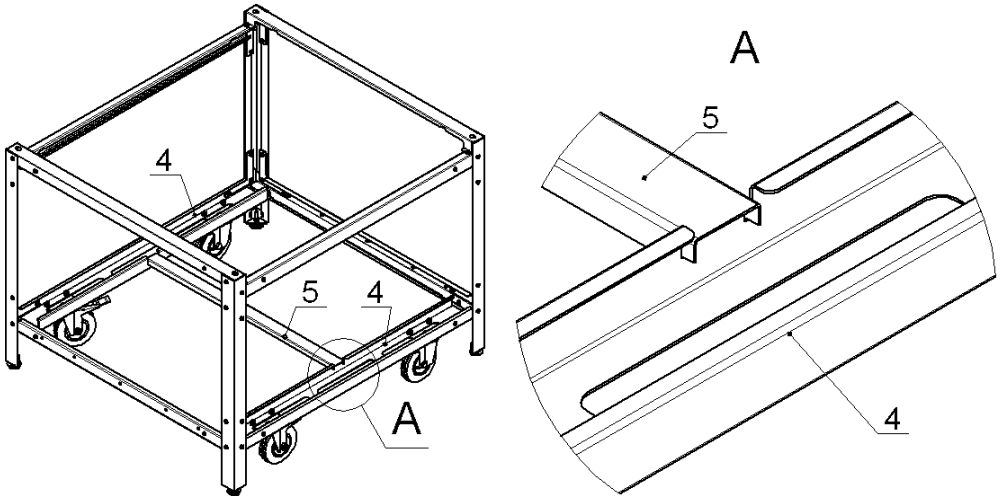

Рис.8

9. Закрепить винтами М5, поз.13 на профилях лицевых нижних, поз.3 сегменты полки боковые, поз.9 и сегменты полки центральные, поз.10, как показано на рис.9. Проверить равенство диагоналей. Окончательно затянуть все гайки и винты:

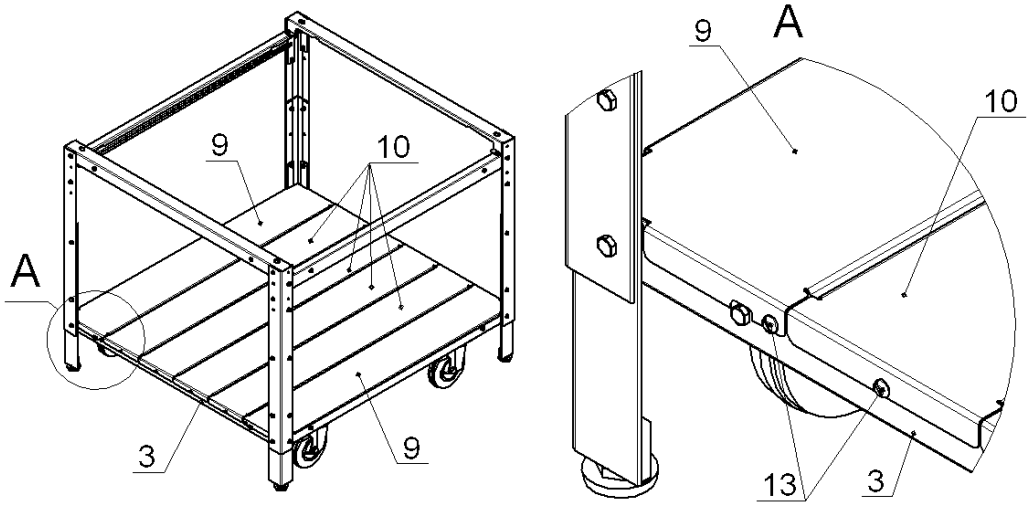

Рис.9

2. Уложить на горизонтальную, ровную поверхность профили лицевые, верхние (890мм), поз.1. На полки профилей лицевых поз.1 установить профили боковые, верхние поз.2 (944мм) и закрепить их 4 болтами М6, гайками и шайбами поз.11, 14 и 16, как показано на рис.2. Гайки не затягивать:

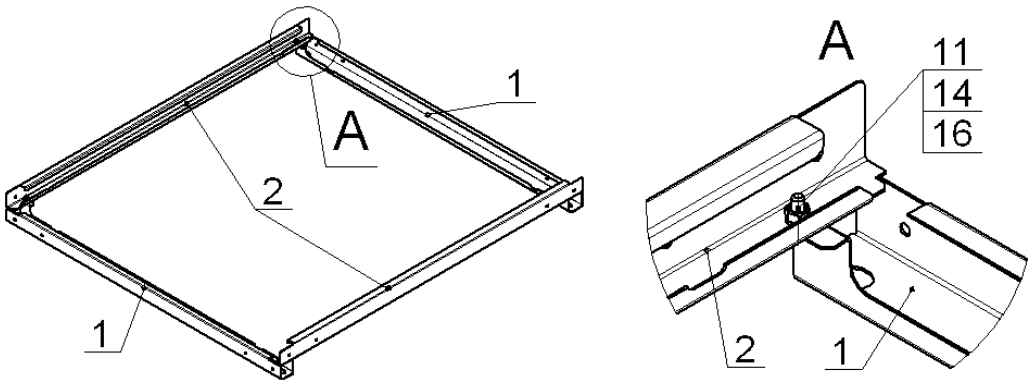

Рис.2

3. Закрепить на профилях, поз.1 и 2 угольники, поз.8, на крайние отверстия болтами М6, гайками и шайбами, поз.11, 14 и 16, как показано на рис.3. Гайки не затягивать:

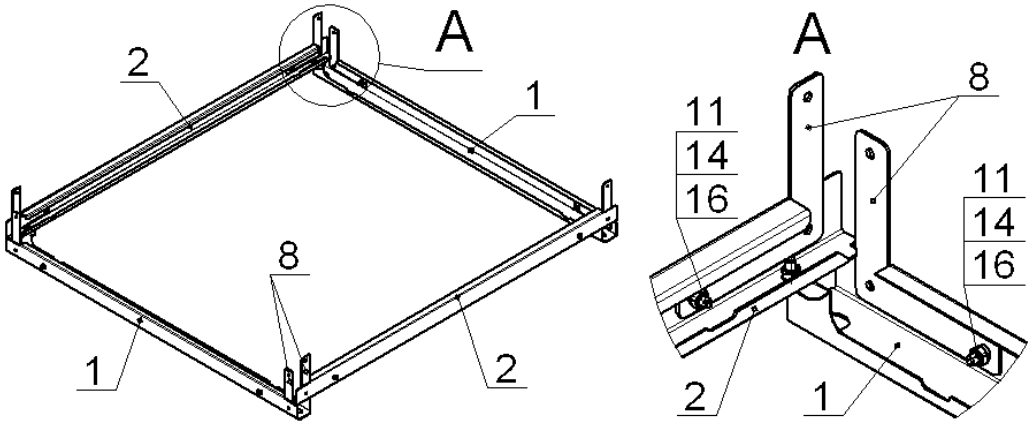

Рис.3

4. Закрепить на профилях, поз.1 и 2 и угольниках, поз. 8, стойки 766мм или стойки 966мм, при помощи болтов М6, гаек и шайб, поз.11, 14 и 16, как показано на рис.4. Гайки не затягивать:

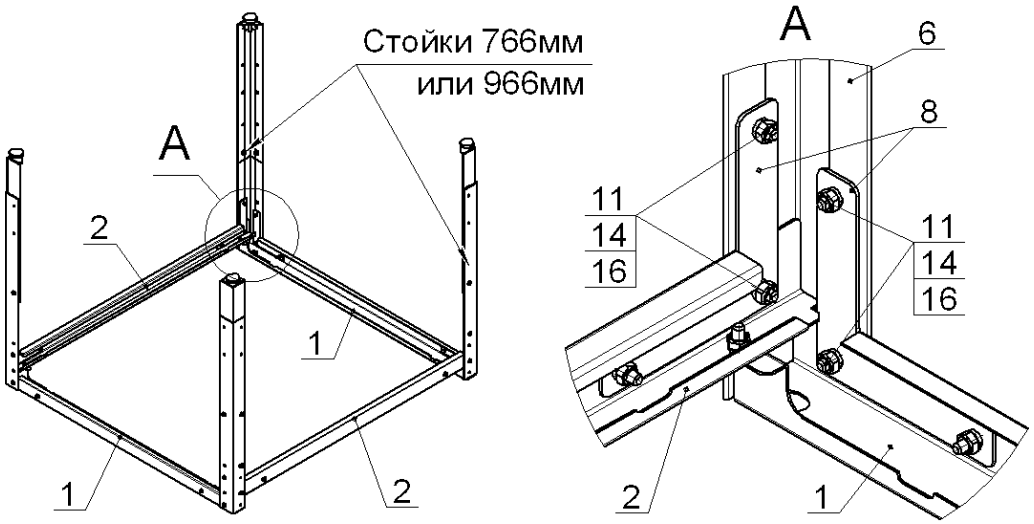

Рис.4

5. Закрепить на стойках 766 мм или 966 мм профили лицевые нижние (882мм), поз.3, при помощи угольников, поз.8, болтов М6, гаек и шайб, поз.11, 14 и 16, как показано на рис.5. Гайки не затягивать:

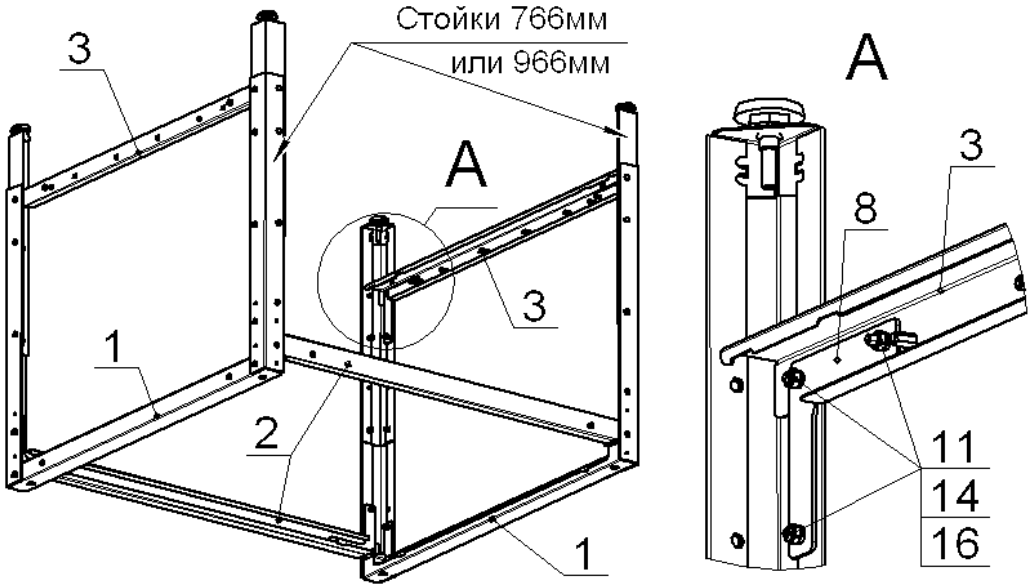

Рис.5

6. На профили лицевые, нижние, поз.3, положить профили боковые, нижние (939мм), поз.4 и закрепить их при помощи угольников, поз.8, болтов М6, гаек и шайб, поз. 11, 14 и 16, как показано на рис.6. Гайки не затягивать:

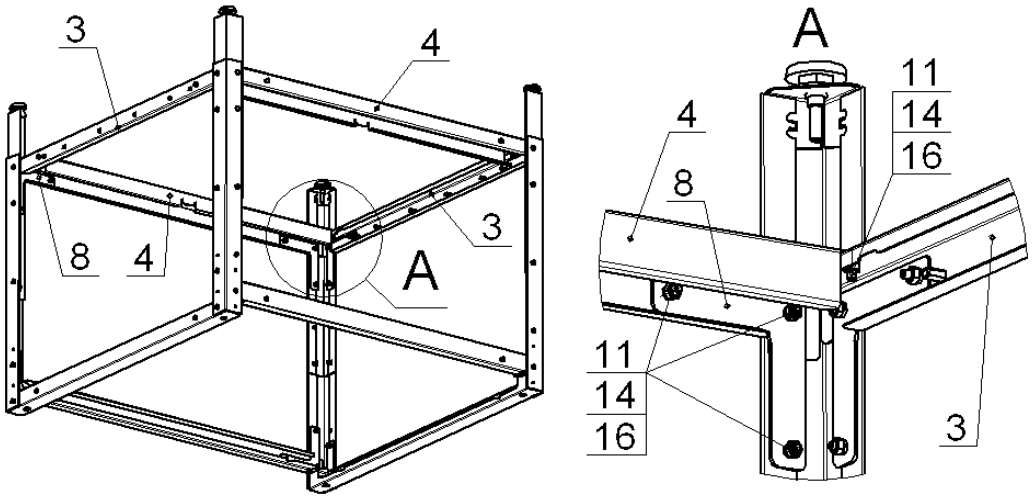

Рис.6

7. На профилях боковых, нижних, поз.4, закрепить колёса поворотные, поз.18, при помощи болтов М8, гаек и шайб, поз.12, 15 и 17, как показано на рис.7. Гайки затянуть:

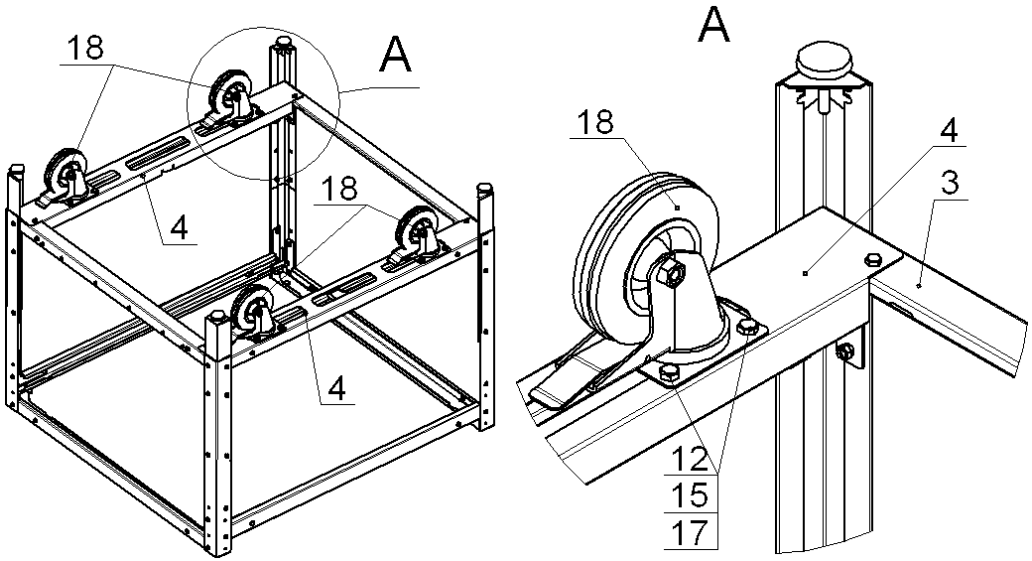

Рис.7