АО "Тулаторгтехника"
300004, Россия, г. Тула, ул. Марата, 63
т/ф: (4872) 572-002
www.torgtech.com
E-mail: torgtech.com@yandex.ru

Подставка ПКС 1240
для печей подовых, типа ППЭ 1240п

инструкция по сборке

1. Сведения об изделии

Подставка универсальная и, в зависимости от сборки стоек, обеспечивает высоту загрузки нижней секции печи от уровня пола на 900мм или 1100мм.

Подставка предназначена для установки на неё печей подовых ППЭ 1240п-1 (высота загрузки печи 1100мм) или ППЭ 1240п-2 (высота загрузки нижней секции печи 900мм).

Подставка поставляется в разобранном виде, в отдельной транспортной упаковке, и может быть упакована в коробку из гофрокартона, или бумагу, или стретч плёнку.

Несущие детали каркаса подставки и сегменты полки изготовлены из листовой оцинкованной стали.

Декларация о соответствии подставки требованиям технического регламента Таможенного союза ТР ТС 025/2012 «О безопасности мебельной продукции».

Регистрационный номер: ЕАЭС N RU Д-RU.PA05.B.48500/22, срок действия с 11.08.2022 по 10.08.2027.

2. Комплект поставки

Поз.	Наименование	Кол. шт.	Примечания
1	Профиль лицевой, верхний	2	1465 мм
2	Профиль боковой, верхний	2	943 мм
3	Профиль лицевой, нижний	1	1455 мм (с резьбовыми втулками на борте 38 мм)
4	Профиль задний, нижний	1	1455 мм (с резьбовыми втулками на борте 18 мм)
5	Профиль боковой, нижний	2	939 мм
6	Профиль поперечный	2	1443 мм
7	Профиль поддержки сегментов полки	1	1297 мм
8	Стойка (верхняя часть)	4	784 мм
9	Стойка (нижняя часть)	4	518 мм (с резьбовыми втулками М8 для винтовых опор)
10	Угольник	16	
11	Сегмент полки боковой	2	
12	Сегмент полки центральный	6	
13	Болт М6 х 16	64	
13.1	Болт М6 х 20	16	
14	Болт М8	16	крепление колёс
15	Винт М5	16	крепление сегментов полки
16	Гайка М6	80	
17	Гайка М8	16	крепление колёс
18	Шайба пружинная Ø6мм	80	
19	Шайба пружинная Ø8мм	16	крепление колёс
20	Колесо поворотное	4	
21	Опора винтовая	4	

3. Порядок сборки

Проверить комплектность.

Ввернуть в резьбовые отверстия стоек (поз.9) опоры винтовые, поз. 21.

1. В зависимости от высоты собираемой подставки, собрать стойки, как показано на рис.1 (для ПКС 900 - использовать по 4 болта М6х16, гайки и шайбы поз.13, 16 и 18 – длина собранной стойки 787 мм) и на рис.1.1 (для ПКС 1100 – использовать по 4 болта М6х16, гайки и шайбы поз.13, 16 и 18 – длина собранной стойки 987 мм):

длина стойки 787 мм

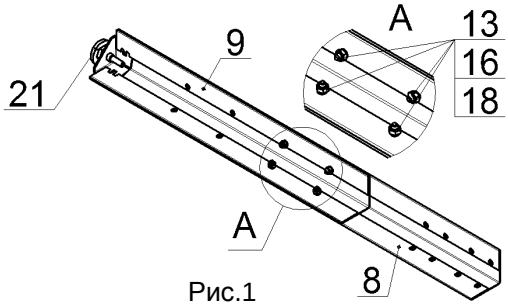

Рис.1

длина стойки 987 мм

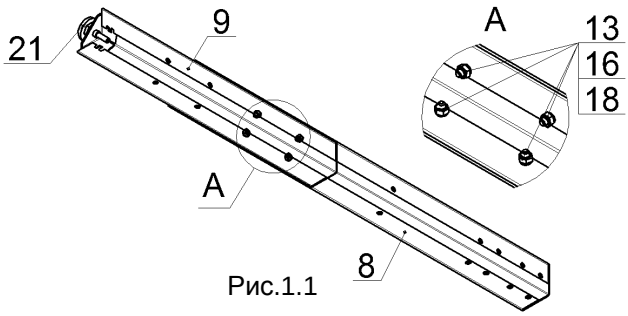

Рис.1.1

2. Уложить на горизонтальную, ровную поверхность профили лицевые, верхние (1465 мм), поз.1. На полки профилей лицевых поз.1 установить профили боковые, верхние поз.2 (943мм) и закрепить их 4 болтами М6х16, гайками и шайбами поз.13, 16 и 18, как показано на рис.2. Гайки не затягивать:

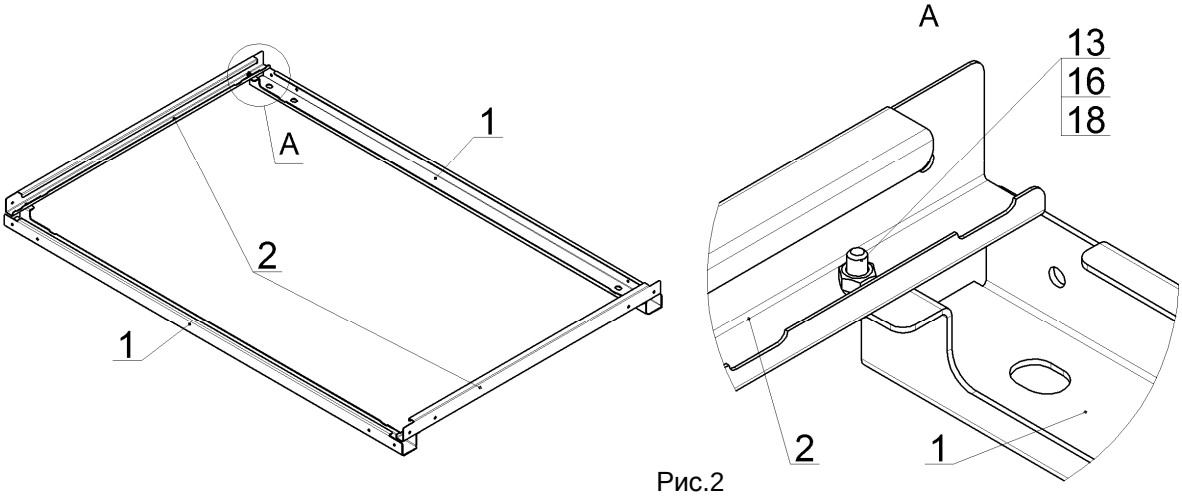

Рис.2

3. Закрепить на профилях, поз.1 и 2 угольники, поз.10, на крайние отверстия болтами М6х16, гайками и шайбами, поз.13, 16 и 18, как показано на рис.3. Гайки не затягивать:

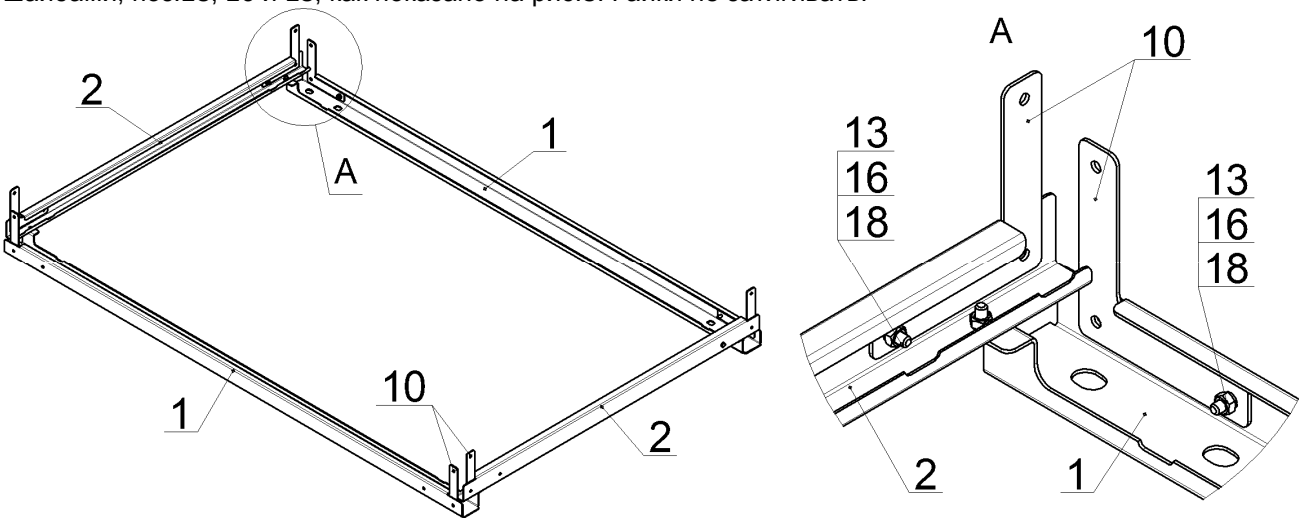

Рис.3

4. Закрепить на профилях, поз.1 и 2 и угольниках, поз.10, стойки 787 мм или стойки 987 мм, при помощи болтов М6х16, гаек и шайб, поз.13, 16 и 18, как показано на рис.4. Гайки не затягивать:

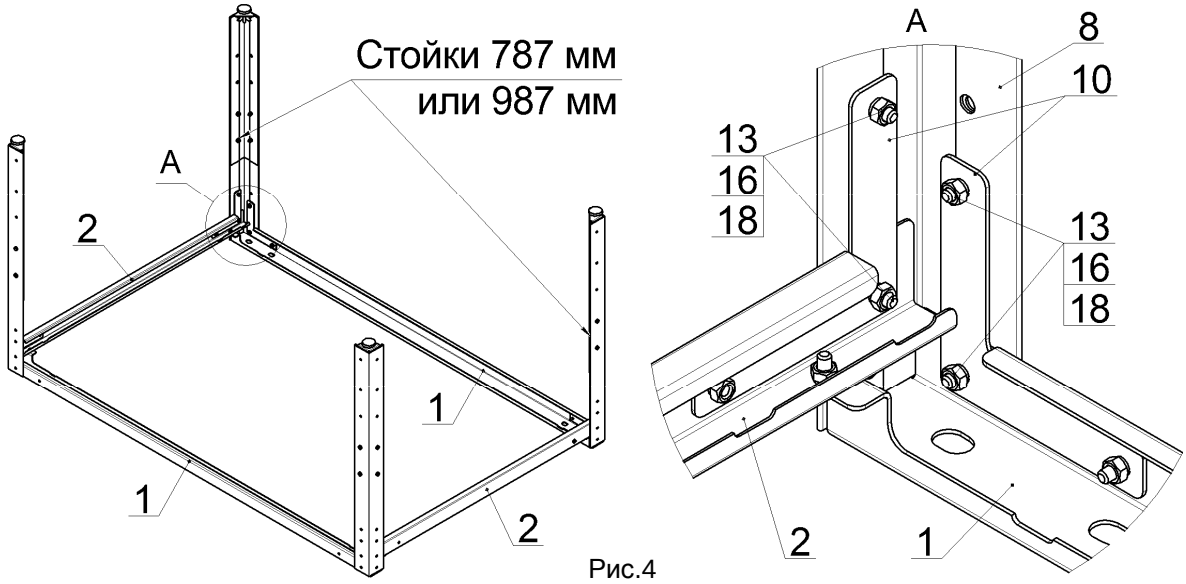

Рис.4

5. Закрепить на стойках 787 мм или 987 мм профиль лицевой, нижний (1455 мм), поз.3 и профиль задний, нижний (1455 мм), поз.4 при помощи угольников, поз.10, болтов М6х16 и М6х20, поз. 13 и 13.1 гаек и шайб, поз.16 и 18, как показано на рис.5. Гайки не затягивать:

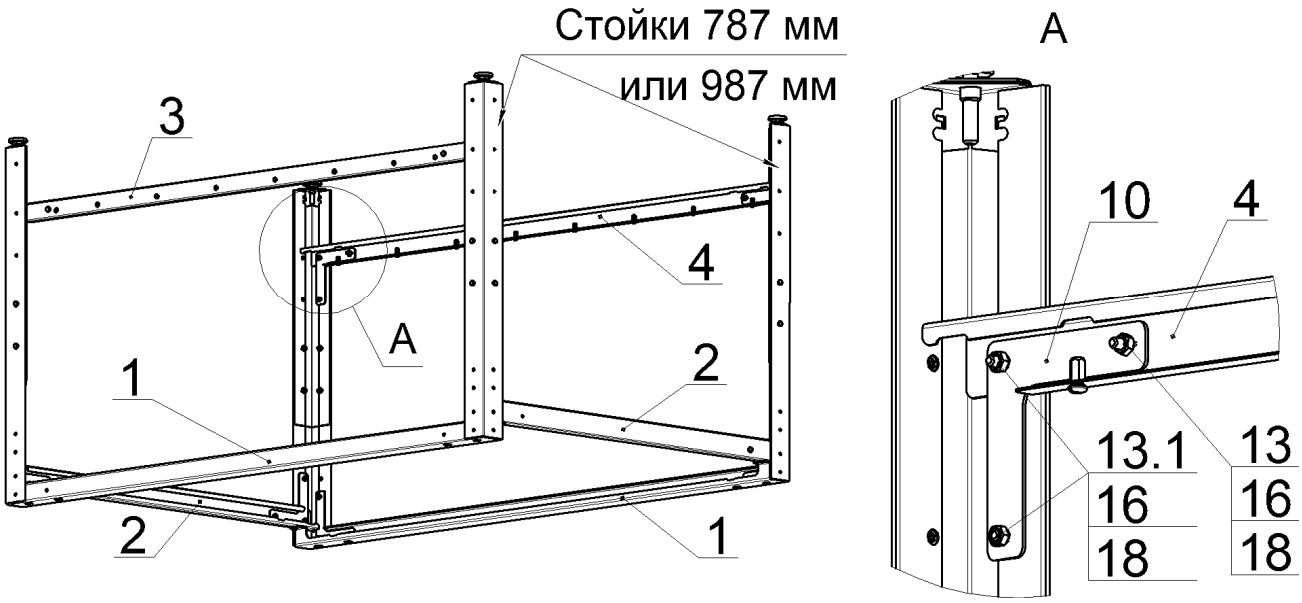

Рис.5

6. На профиль лицевой, нижний, поз.3 и профиль задний, нижний, поз.4, положить профили боковые, нижние (939мм), поз.5 и закрепить их при помощи угольников, поз.10, болтов М6х16 и М6х20, поз.13 и 13.1, гаек и шайб, поз.16 и 18, как показано на рис.6. Гайки не затягивать:

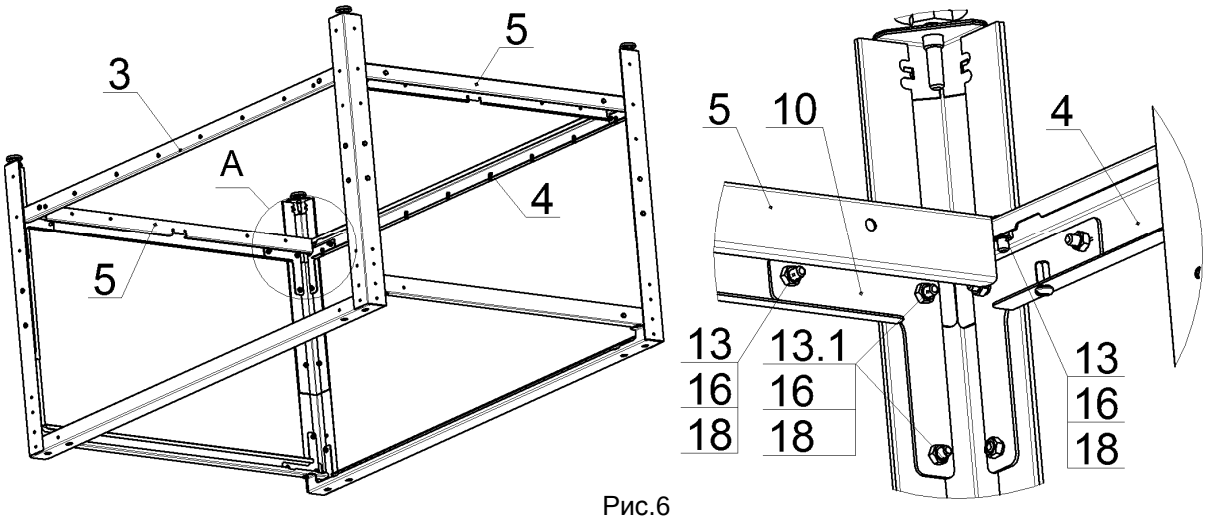

Рис.6

7. На профили боковые, нижние, поз.5 положить профили поперечные (1443 мм), поз.6 и закрепить их при помощи болтов М6х16, гаек и шайб, поз.13, 16 и 18, как показано на рис.7. Гайки не затягивать:

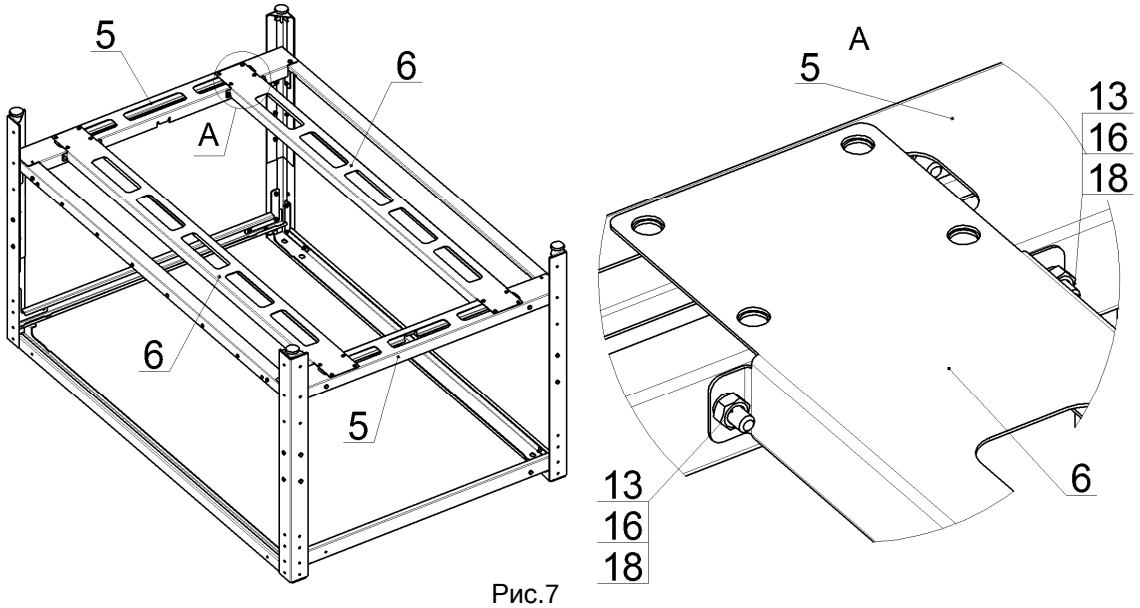

Рис.7

8. На профилях поперечных, поз.6 и профилях боковых, нижних, поз.5, закрепить колёса поворотные, поз.20, при помощи болтов М8, гаек и шайб, поз.14, 17 и 19, как показано на рис.8. Гайки затянуть:

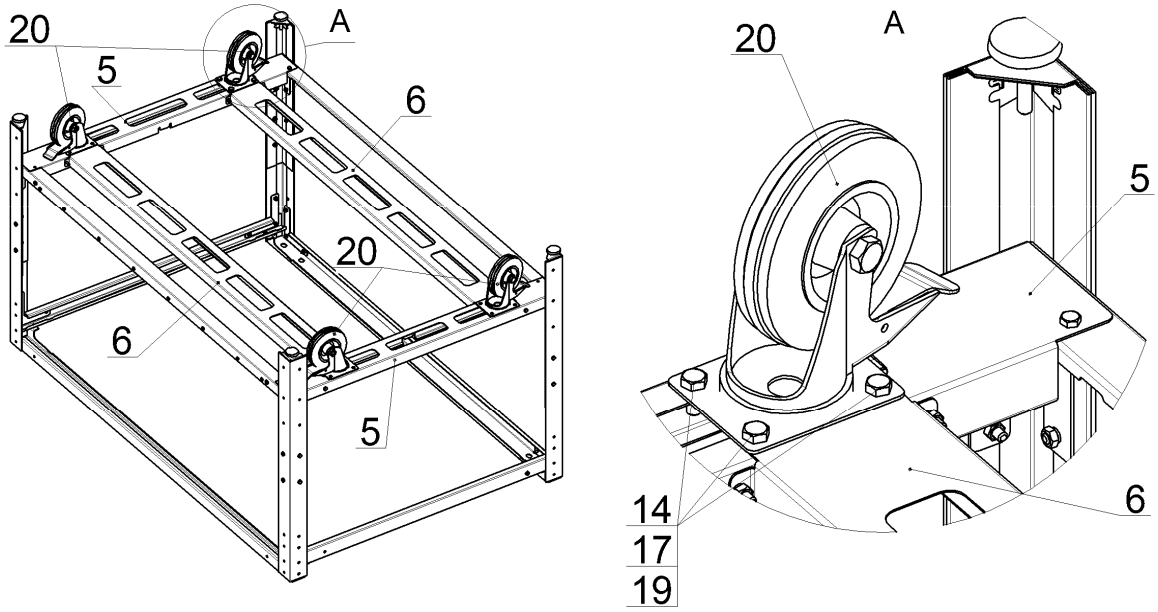

Рис.8

9. Перевернуть подставку, поставив её на опоры или колёса. Вложить в пазы на профилях боковых, нижних, поз.5 профиль поддержки сегментов полки, поз.7, как показано на рис.9. Проверить равенство диагоналей у подставки. Окончательно затянуть все гайки:

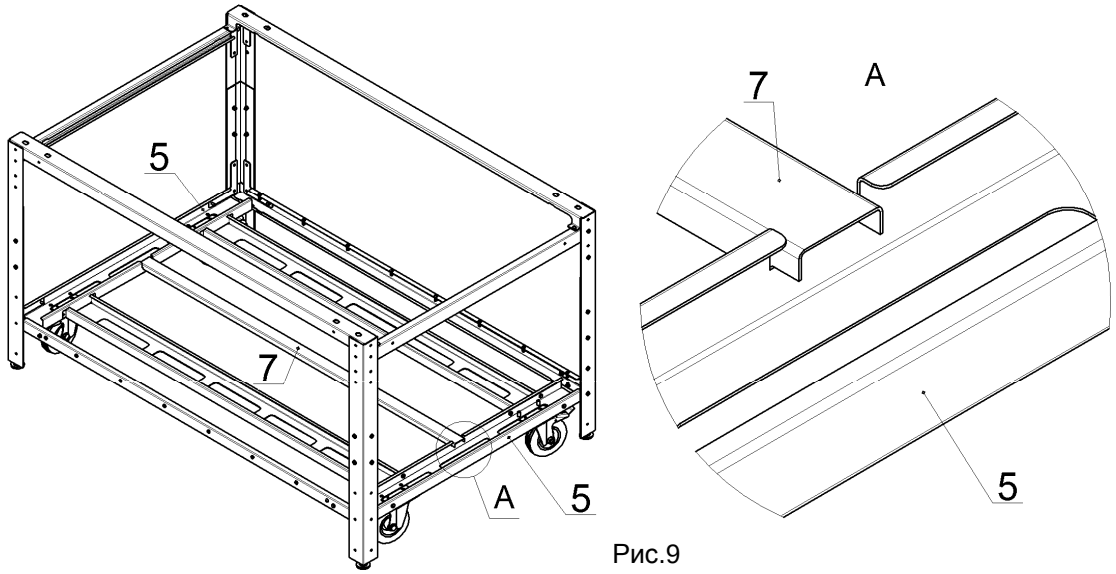

Рис.9

10. Закрепить винтами М5, поз.15 на профиле лицевом, нижнем, поз.3 и профиле заднем, нижнем, поз.4, сегменты полки боковые, поз.11 и сегменты полки центральные, поз.12, как показано на рис.10. Окончательно затянуть все гайки и винты:

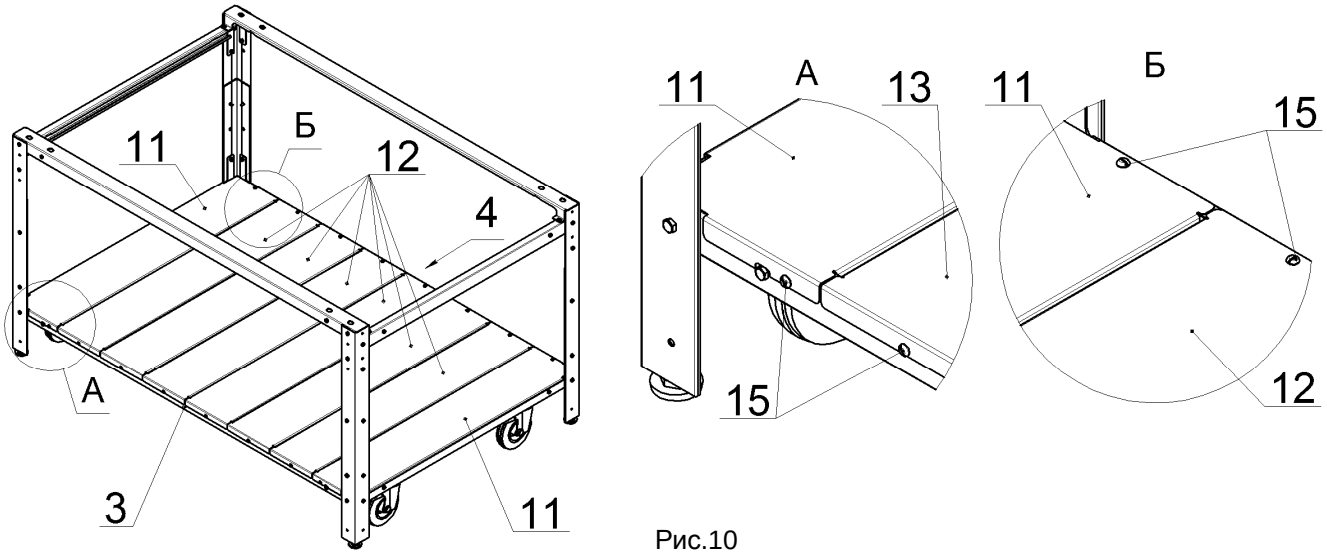

Рис.10

11. Поднимая за брусья, установить печь на подставку так, что бы концы 4-х шпилек М8 на углах печи попали в отверстия профилей лицевых, верхних, поз.1, как показано на рис.11, затем отвернуть болты М8 (ключ на «13»), крепящие брусья к печи, и снять брусья с печи:

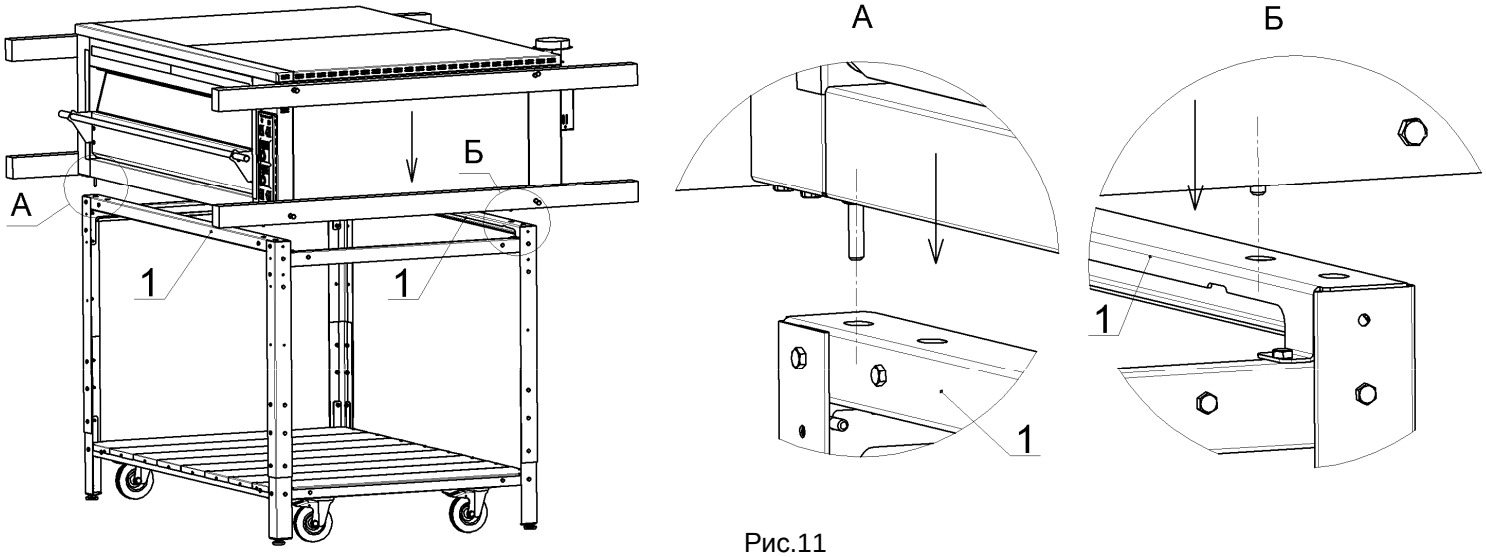

Рис.11

Установка на подставку 2-х секций подовой печи ППЭ 1240п:

12. Установить нижнюю секцию печи (без крышки) на подставку, как показано в п.11. Поднимая за брусья, установить верхнюю секцию печи (с крышкой) на нижнюю секцию печи так, что бы концы 4-х шпилек М8 на углах верхней печи попали в отверстия на нижней секции, как показано на рис.12, затем отвернуть болты М8 (ключ на «13»), крепящие брусья к верхней печи, и снять брусья с печи:

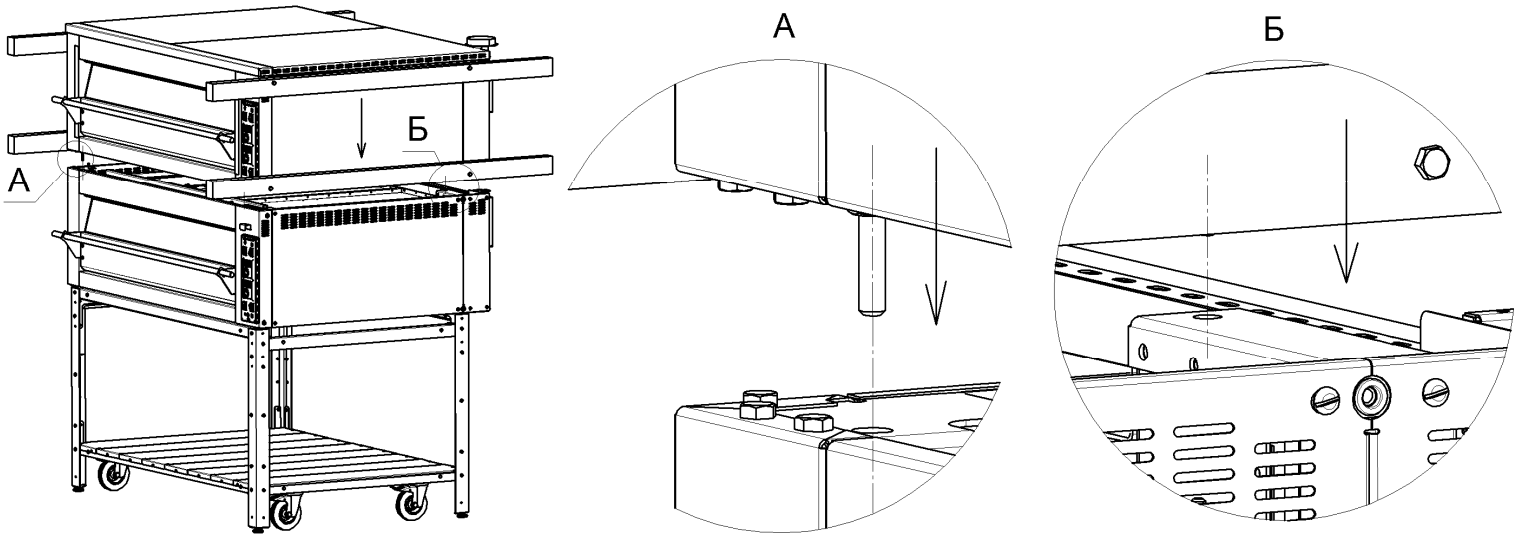

Рис.12

4. Свидетельство о приёмке

Подставка, ПКС 1240, для печей подовых, типа ППЭ 1240п

дата выпуска _____

соответствует требованиям ТО 170610 - 004, комплекта КД и признана годной для эксплуатации.

Принято ОТК