АО "Тулаторгтехника"
300004, Россия, г. Тула, ул. Марата, 63
т/ф: (4872) 572-002
www.torgtech.com
E-mail: torgtech.com@yandex.ru

Подставка ПКС 800
для печей подовых, типа ППЭ 800п

инструкция по сборке

1. Сведения об изделии

Подставка универсальная и, в зависимости от сборки стоек, обеспечивает высоту загрузки нижней секции печи от уровня пола на 900мм или 1100мм.

Подставка предназначена для установки на неё печей подовых ППЭ 800п-1 (высота загрузки печи 1100мм) или ППЭ 800п-2 (высота загрузки нижней секции печи 900мм).

Подставка поставляется в разобранном виде, в отдельной транспортной упаковке, и может быть упакована в коробку из гофрокартона, или бумагу, или стретч плёнку.

Несущие детали каркаса подставки и сегменты полки изготовлены из листовой оцинкованной стали.

Декларация о соответствии подставки требованиям технического регламента Таможенного союза ТР ТС 025/2012 «О безопасности мебельной продукции».

Регистрационный номер: ЕАЭС N RU Д-RU.PA05.B.48500/22, срок действия с 11.08.2022 по 10.08.2027.

2. Комплект поставки

Поз.	Наименование	Кол. шт.	Примечания
1	Профиль лицевой, верхний	2	890мм
2	Профиль боковой, верхний	2	936мм
3	Профиль лицевой, нижний	1	882мм (с резьбовыми втулками на борте 38 мм)
4	Профиль задний, нижний	1	882мм (с резьбовыми втулками на борте 18 мм)
5	Профиль боковой, нижний	2	931мм
6	Профиль поперечный	2	870мм
7	Профиль поддержки сегментов полки	1	713мм
8	Стойка (верхняя часть)	4	660мм
9	Стойка (нижняя часть)	4	468мм (с резьбовыми втулками М8 для винтовых опор)
10	Угольник	16	
11	Сегмент полки боковой	2	(левый и правый)
12	Сегмент полки центральный	4	
13	Болт М6	76	
14	Болт М8	16	крепление колёс
15	Винт М5	12	крепление сегментов полки
16	Гайка М6	76	
17	Гайка М8	16	крепление колёс
18	Шайба пружинная Ø6мм	76	
19	Шайба пружинная Ø8мм	16	крепление колёс
20	Колесо поворотное	4	
21	Опора винтовая	4	
22	Болт М8 х 90 с гайкой М8	4	для перемещения секций печи

3. Порядок сборки

Проверить комплектность.

Ввернуть в резьбовые отверстия стоек (поз.9) опоры винтовые, поз. 21.

1. В зависимости от высоты собираемой подставки, собрать стойки, используя 2 болта М6 (для низкой подставки длина собранной стойки 787мм) и 4 болта М6 (для высокой подставки длина собранной стойки 987мм), гайки и шайбы поз.13, 16 и 18 как показано на рис.1 и на рис.1.1. Гайки затянуть:

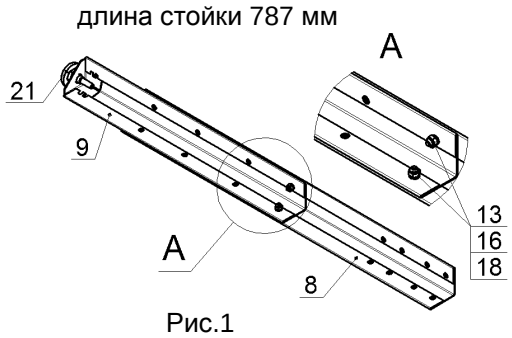

Рис.1

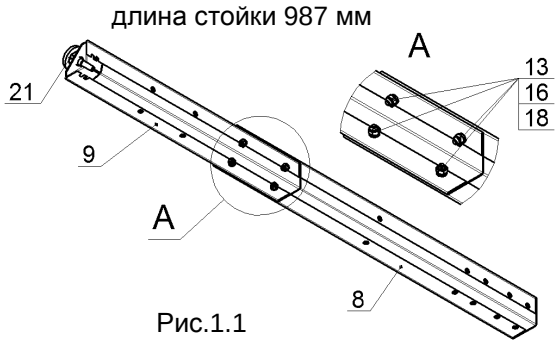

Рис.1.1

2. Уложить на горизонтальную, ровную поверхность профили лицевые, верхние, поз.1 (890мм). На полки профилей лицевых поз.1 установить профили боковые, верхние поз.2 (936мм) и закрепить их 4 болтами М6, гайками и шайбами поз.13, 16 и 18, как показано на рис.2. Гайки не затягивать:

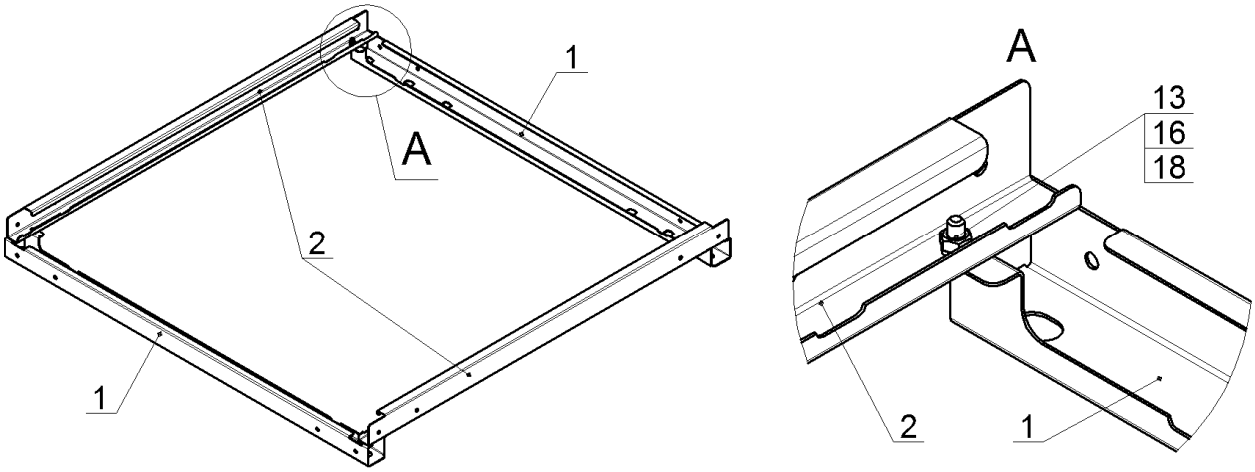

Рис.2

3. Закрепить на профилях, поз.1 и 2 угольники, поз.10, на крайние отверстия болтами М6, гайками и шайбами, поз.13, 16 и 18, как показано на рис.3. Гайки не затягивать:

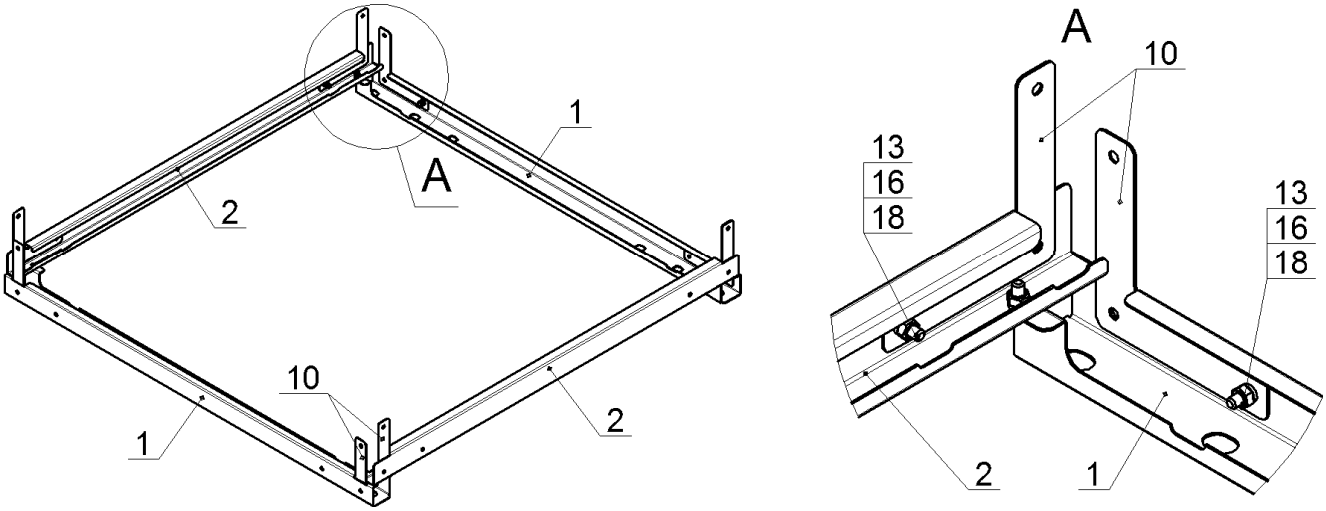

Рис.3

4. Закрепить на профилях, поз.1 и 2 и угольниках, поз.10, стойки 787мм или стойки 987мм, при помощи болтов М6, гаек и шайб, поз.13, 16 и 18, как показано на рис.4. Гайки не затягивать:

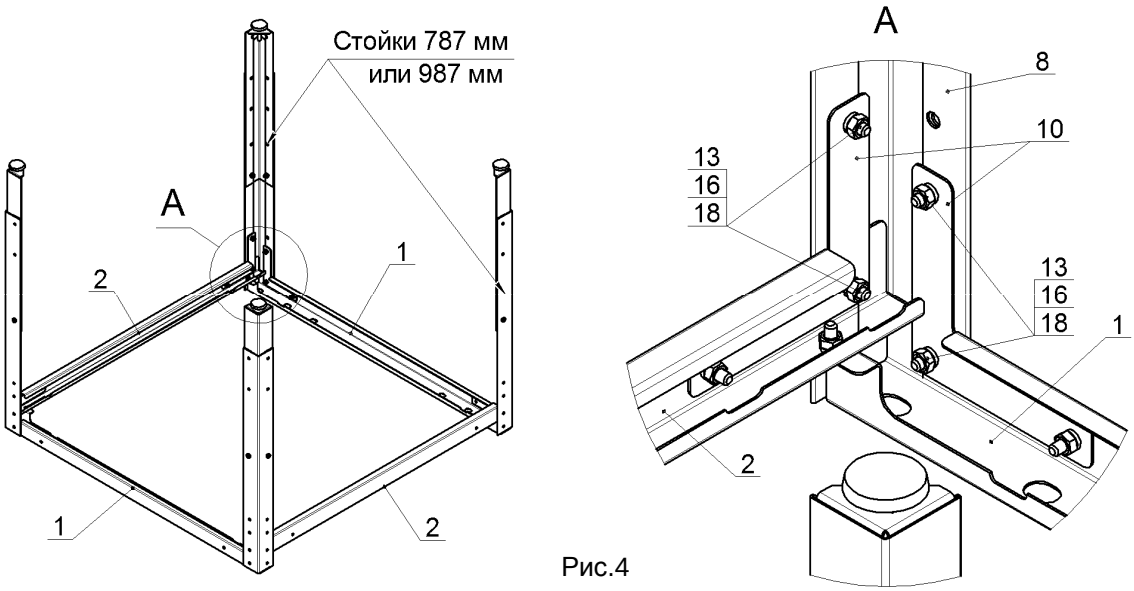

Рис.4

5. Закрепить на стойках 787мм или 987мм профиль лицевой, нижний, поз.3 (882мм) и профиль задний, нижний, поз.4 (882мм) при помощи угольников, поз.10, болтов М6, гаек и шайб, поз. 13, 16 и 18, как показано на рис.5. Гайки не затягивать:

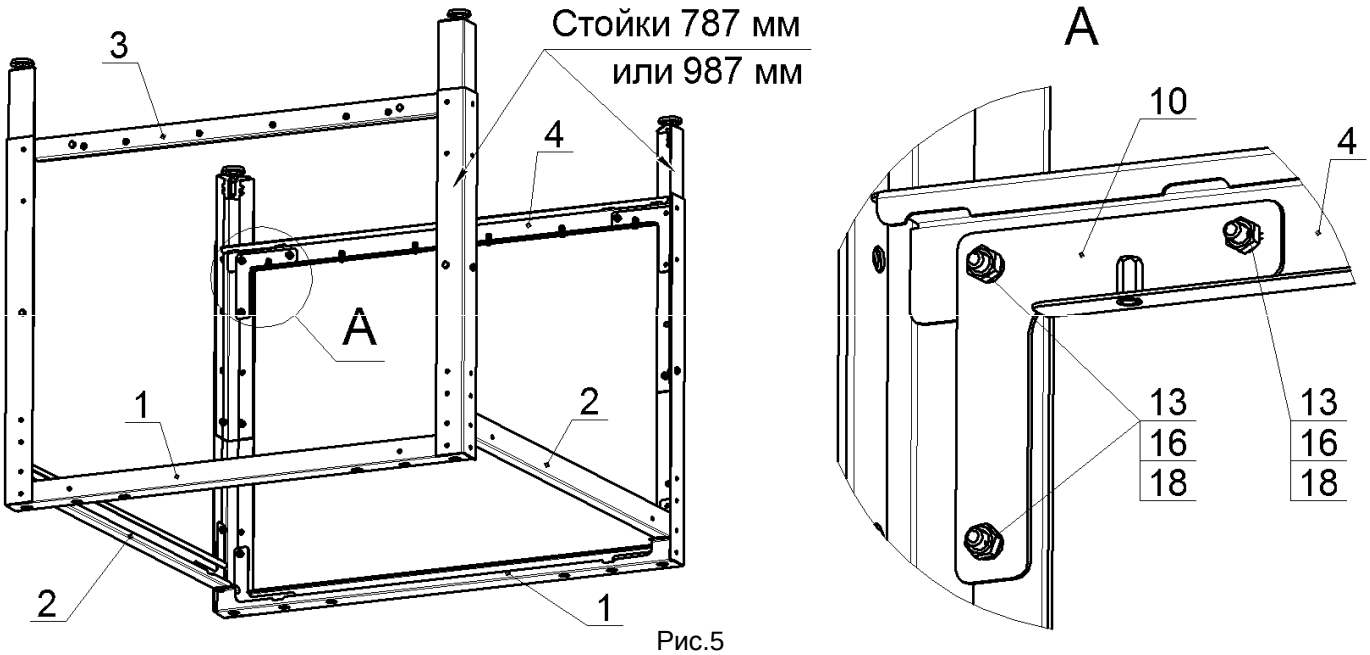

Рис.5

6. На профиль лицевой, нижний, поз.3 и профиль задний, нижний, поз.4, положить профили боковые, нижние, поз.5 (931мм) и закрепить их при помощи угольников, поз.10, болтов М6, гаек и шайб, поз.13, 16 и 18, как показано на рис.6. Гайки не затягивать:

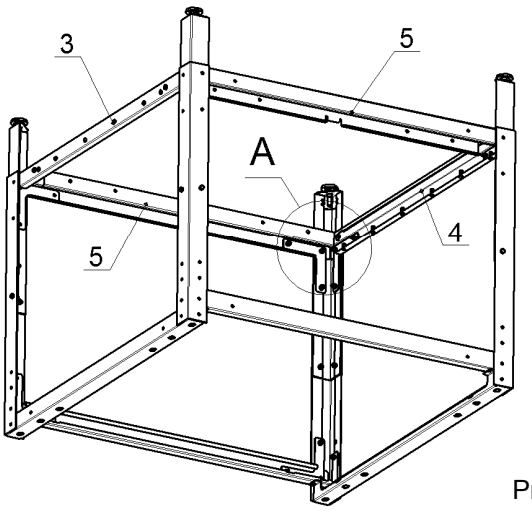

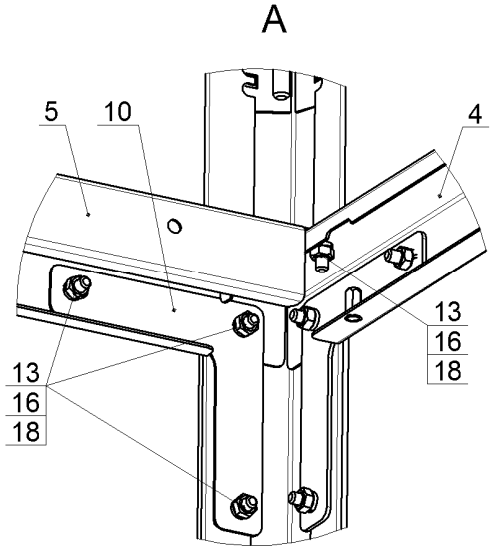

Рис.6

7. На профили боковые, нижние, поз.5 положить профили поперечные, поз.6 (870мм) и закрепить их при помощи болтов М6, гаек и шайб, поз.13, 16 и 18, как показано на рис.7. Гайки не затягивать:

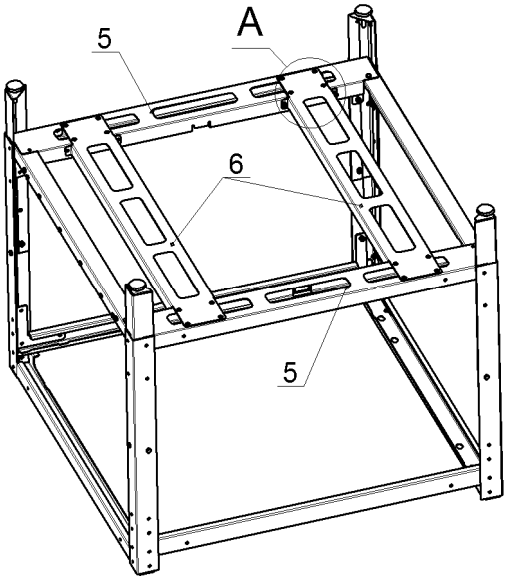

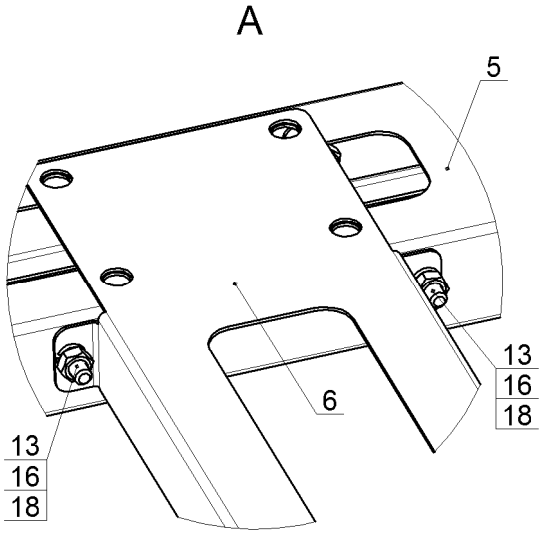

Рис.7

8. На профилях поперечных, поз.6 и профилях боковых, нижних, поз.5, закрепить колёса поворотные, поз.20, при помощи болтов М8, гаек и шайб, поз.14, 17 и 19, как показано на рис.8. Гайки затянуть:

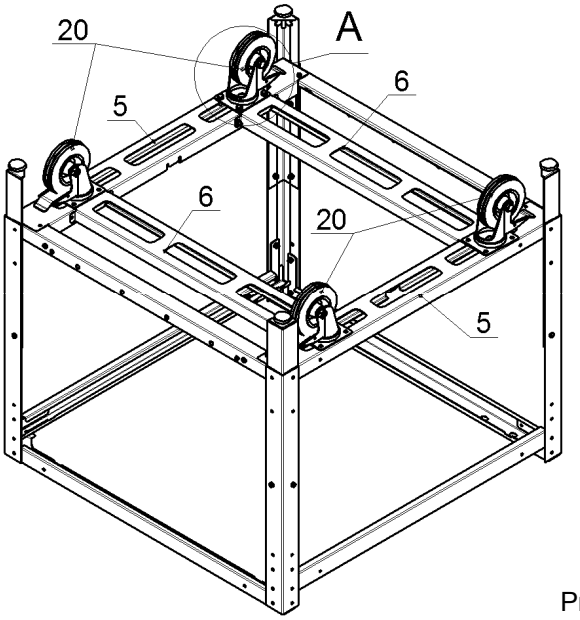

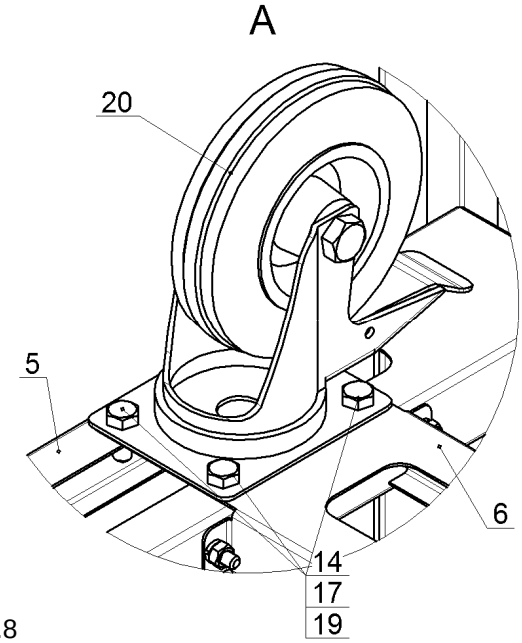

Рис.8

9. Перевернуть подставку, поставив её на опоры или колёса. Вложить в пазы на профилях боковых, нижних, поз.5 профиль поддержки сегментов полки, поз.7 (713мм), как показано на рис.9. Проверить равенство диагоналей у подставки. Окончательно затянуть все гайки:

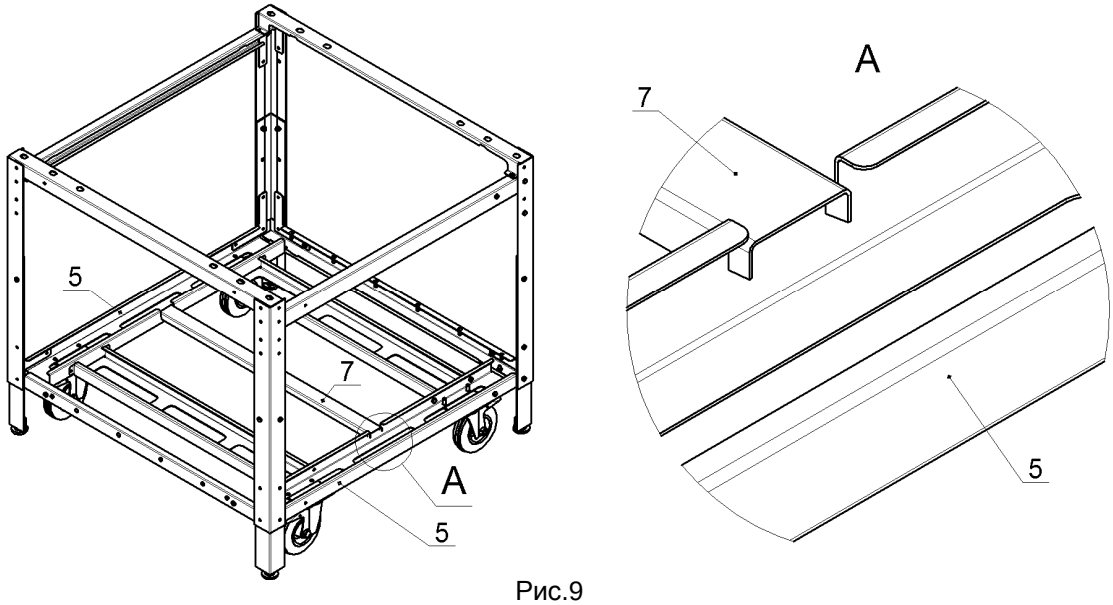

Рис.9

10. Закрепить винтами М5, поз.15 на профиле лицевом, нижнем, поз.3 и профиле заднем, нижнем, поз.4, сегменты полок боковых (левый и правый), поз.11 и сегменты полок центральных, поз.12, как показано на рис.10. Окончательно затянуть все гайки и винты:

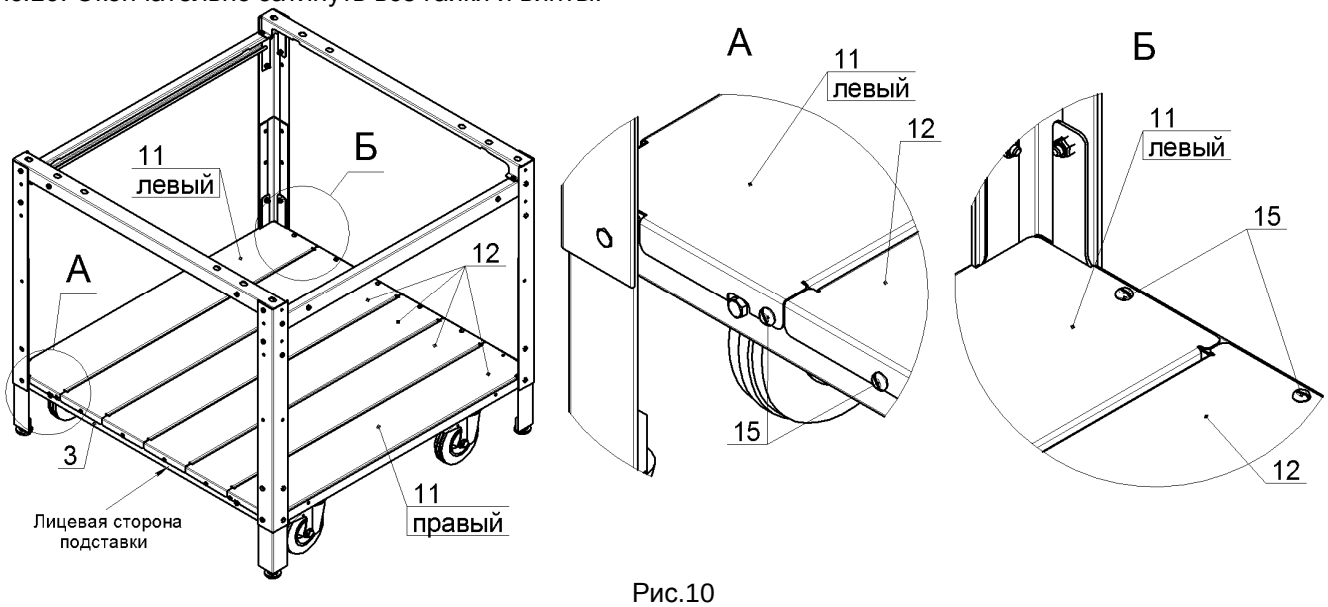

Рис.10

11. Для перемещения и установки печи на подставку, необходимо ввернуть, на 15…20мм болты М8х90 с навёрнутыми гайками (поз.22, из комплекта подставки) в резьбовые отв. на нижних углах печи, законтрить гайки М8, как показано на рис.11 и, берясь за болты ближе к гайкам, перемещать печь.

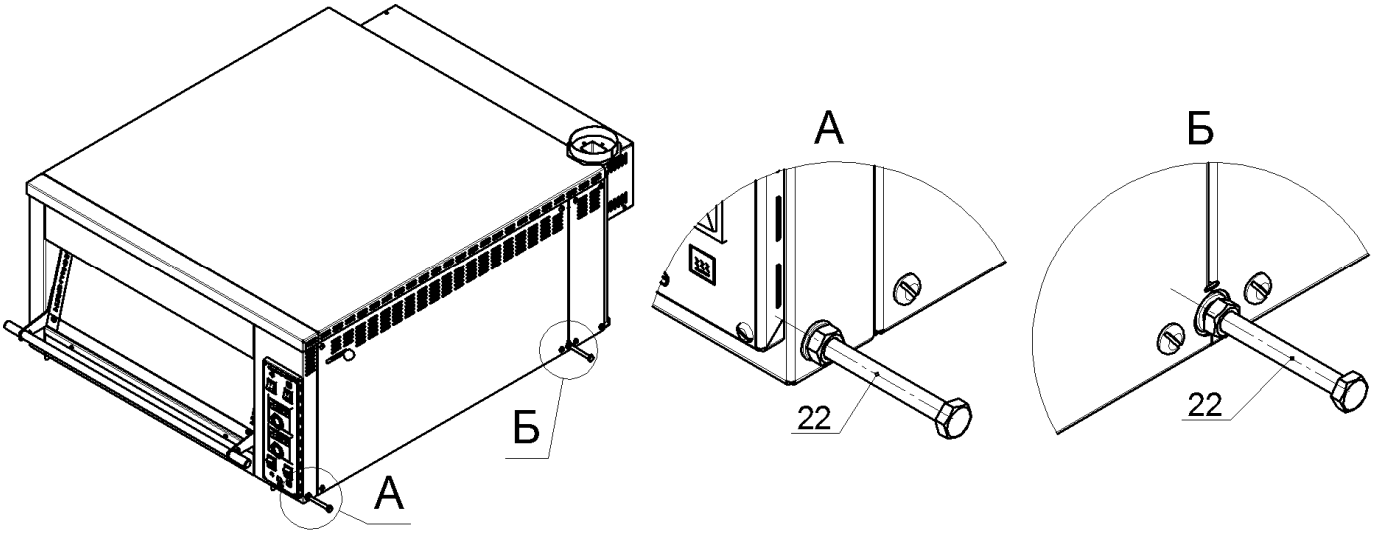

Рис.11

12. Установить печь на подставку так, что бы концы 4-х шпилек М8 на углах печи попали в отверстия профилей лицевых, верхних, поз.1, как показано на рис.12:

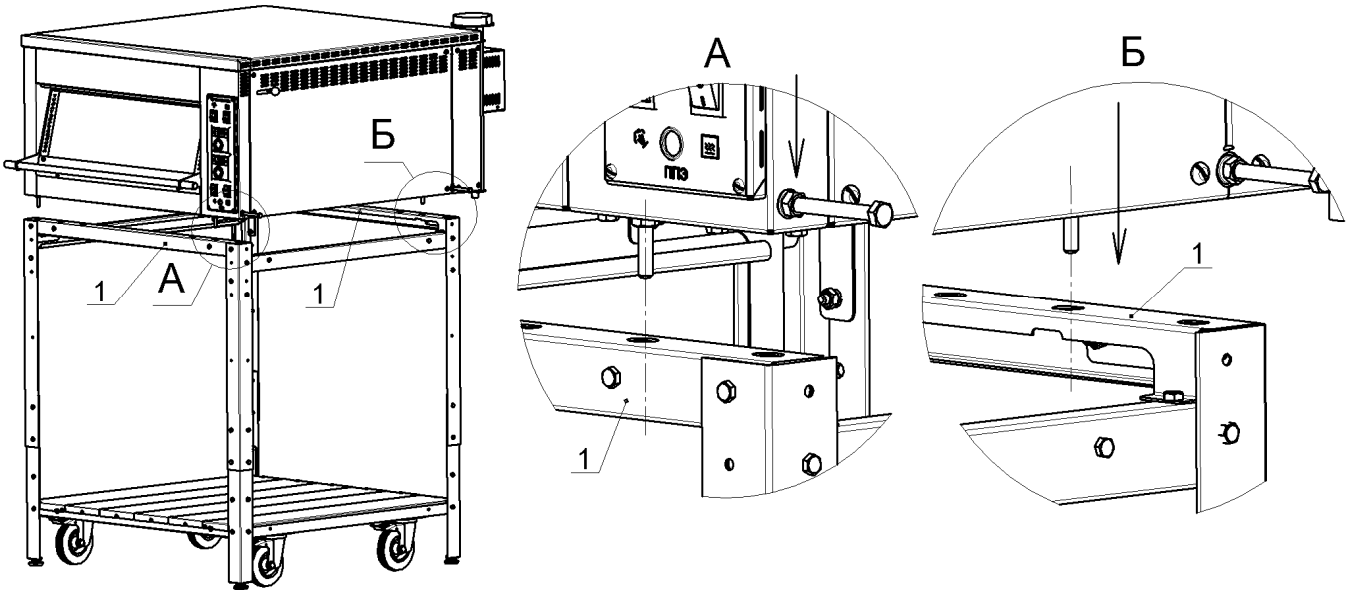

Рис.12

Установка на подставку 2-х секций подовой печи ППЭ 800п:

13. Установить нижнюю секцию печи (без крышки) на подставку, как показано в п.12. Вывернуть болты М8х90 из отв. нижней секции печи и ввернуть, на 15…20мм болты М8х90 с навёрнутыми гайками (поз.22 из комплекта подставки) в резьбовые отв. на нижних углах верхней секции печи, законтрить гайки М8.

Установить верхнюю секцию печи (с крышкой) на нижнюю секцию печи так, что бы концы 4-х шпилек М8 на углах верхней печи попали в отверстия на нижней секции, как показано на рис.13:

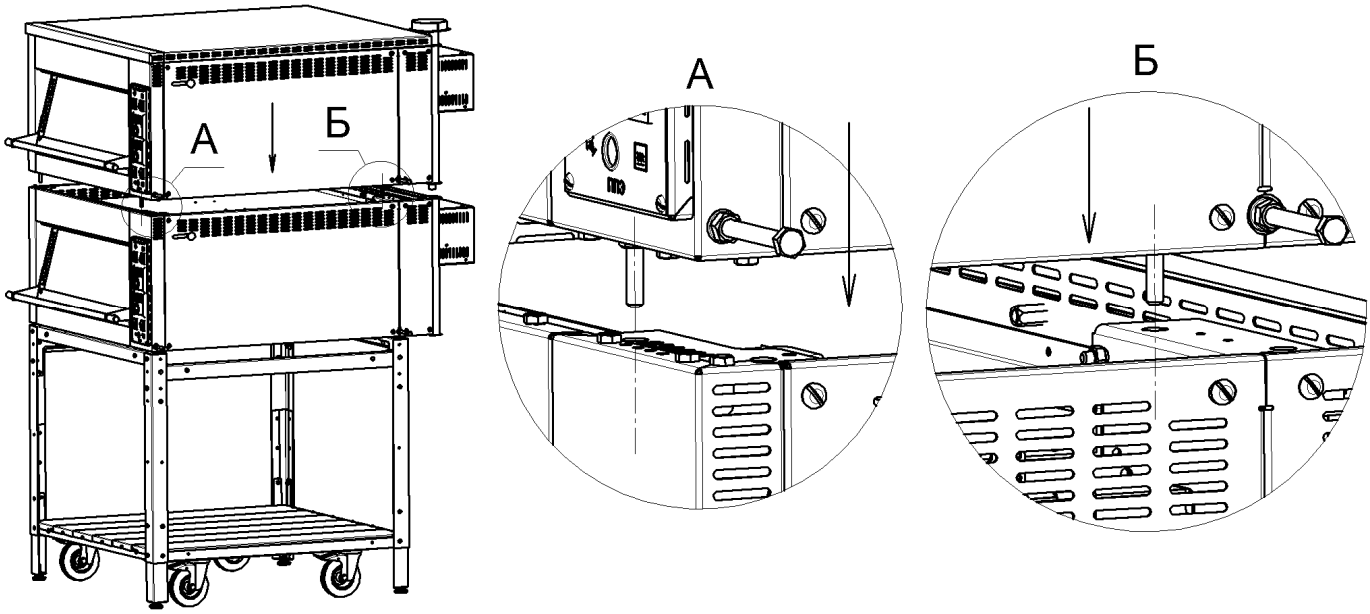

Рис.13

Установка в низкую и высокую подставки шкафа для расстойки теста РТ-600:

14. Вкрутить до упора 4 винтовые опоры шкафа РТ-600, затем установить шкаф РТ-600 в подставку на полки, как показано на рис. 14 и 14.1:

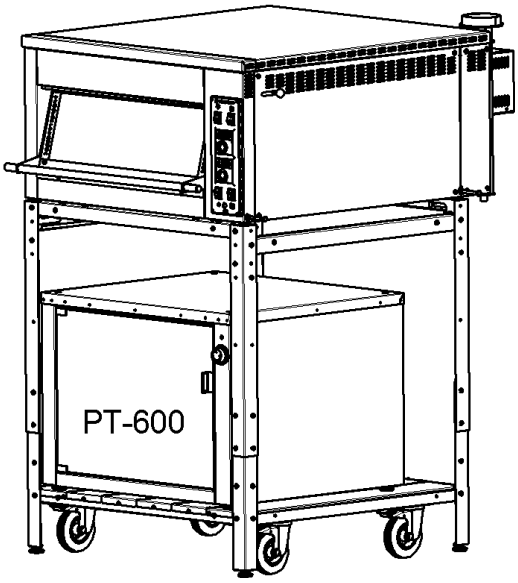

Рис.14

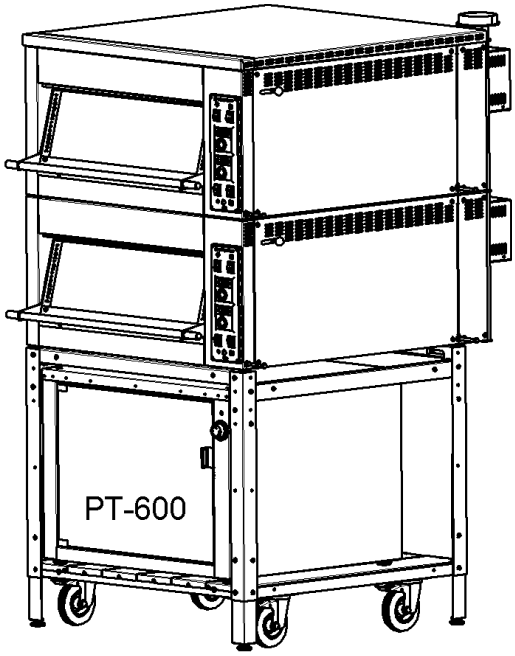

Рис.14.1

4. Свидетельство о приёмке

Подставка ПКС 800, для печей подовых, типа ППЭ 800п
и шкафа для расстойки теста РТ 600

дата выпуска _____

соответствует требованиям ТО 170610 - 004, комплекта КД и признана годной для эксплуатации.

Принято ОТК